Judetul: M. es
Teritoriul adm.: MIHESU DE CAMPIE
Cod SIRUTA: 118.389
Adresa imobilului:
Loc. Mihesu de Campie - Extravilan

C.F. nr. 50959 Mihesu de Campie
Nr. cad. 50959 - S=20.500 mp.
Numele si prenumele beneficiarului:
CDM DELISS SRL - CUI-RO 39282519
CIMPIAN LENUTA MIRELA - administrator

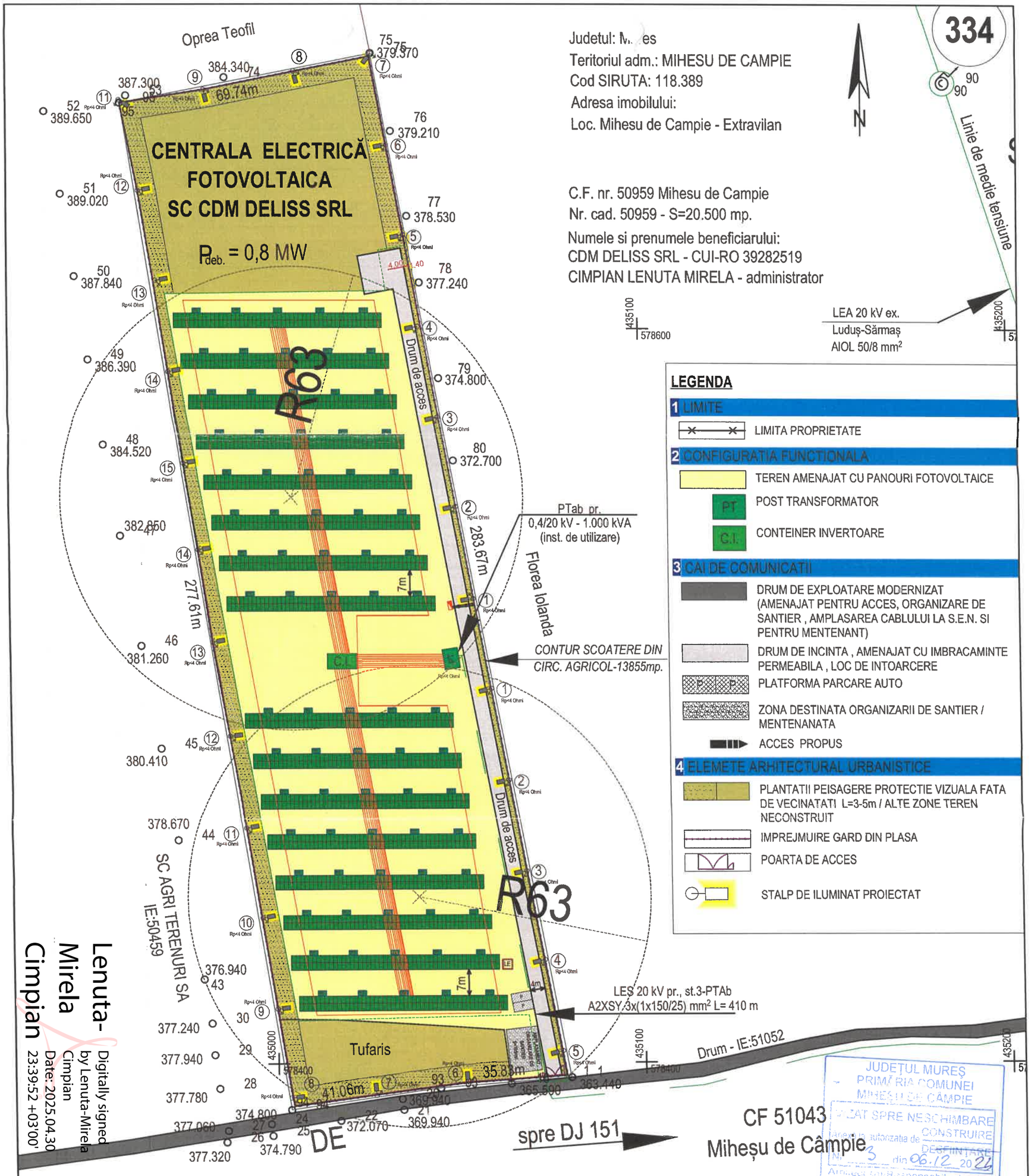

LEGENDA

1 LIMITE

- LIMITA PROPRIETATE

2 CONFIGURATIA FUNCTIONALA

- TEREN AMENAJAT CU PANOURI FOTOVOLTAICE
- PT — POST TRANSFORMATOR
- C.I. — CONTEINER INVERTOARE

3 CAI DE COMUNICATII

- DRUM DE EXPLOATARE MODERNIZAT (AMENAJAT PENTRU ACCES, ORGANIZARE DE SANTIER , AMPLASAREA CABLULUI LA S.E.N. SI PENTRU MENTENANT)
- DRUM DE INCINTA , AMENAJAT CU IMBRACAMINTE PERMEABILA , LOC DE INTOARCERE
- PLATFORMA PARCARE AUTO
- ZONA DESTINATA ORGANIZARII DE SANTIER / MENTENANATA
- ACCES PROPUS

4 ELEMETE ARHITECTURAL URBANISTICE

- PLANTATII PEISAGERE PROTECTIE VIZUALA FATA DE VECINATATI L=3-5m / ALTE ZONE TEREN NECONSTRUIT
- IMPREJMUIRE GARD DIN PLASA
- POARTA DE ACCES
- STALP DE ILUMINAT PROIECTAT

Lenuta-Mirela Cimpian
Digitally signed by Lenuta-Mirela Cimpian
Date: 2025.04.30 23:39:52 +03'00'

LEGENDA

- Panouri solare bifaciale de 540W/1500V proiectate
- PT — Post trafo in anvelopa 20/0,4KV-1000KVA proi.
- Cutie de iluminat exterior montata la sol, proiectata
- Container cu 8 buc. invertoare de 100KW proiectat
- Tablou electric de protectie c.c. proiectat
- Tablou electric de protectie c.a. proiectat (in container)
- LES 20KV proiectata
- LES 1,5KV c.c. proiectate-conf. jurnal de cabluri
- LES 0,4KV c.a. de forta proiectata
- LES 0,4KV de iluminat proiectata
- Stalp de iluminat proi.
- P — Cabina portar propusa
- LE — Latrina ecologica
- Centura PP exterior echipotentiala proiectata
- Imprejmuire limita de proprietate
- Sistem protectie anti paratrasnet (PDA)
- Conturul suprafetei ce se va scoate din circuitul agricol

Verificator/Expert					
Verificator proiect				Referat/Expertiza nr./data	
Verificator/Expert	Nume/Prenume	Semnatura	Cerinta		

PROIECTANT GENERAL
S.C. PROIECT S.R.L.
PROIECTANTI DE SPECIALITATE
SC AYAN CONCEPT S.R.L.
DFF PROIECT SRL

COORD. PROIECT:	Arh. Raus Adriana
PROIECTAT ARH.:	Arh. Raus Adriana
PR. STRUCTURA:	Ing. Stefan Aurelian
PR. INST. ELECTRICE:	Ing. Florin Danciu
DESENAT:	Arh. Borsa Sergiu Adrian
FAZA :	D.T.A.C.

DEONDUL ARHITECȚILOR DIN ROMÂNIA 544 Adriana RAUS

OBIECTIV :
OBTINERE AUTORIZATIE DE CONSTRUIRE PARC FOTOVOLTAIC

DENUMIRE PLANSA :
PLAN DE SITUATIE PROPUS

AMPLASAMENT:
LOCALITATEA MIHESU DE CAMPIE, EXTRAVILAN, JUDETUL MURES

NUMAR PROIECT : **1278.0**

SCARA: **1:1000**

BENEFICIAR/CONSUMATOR
CDM DELISS SRL S.R.L.

Data: **2024**

NUMAR PLANSA: **A.02**

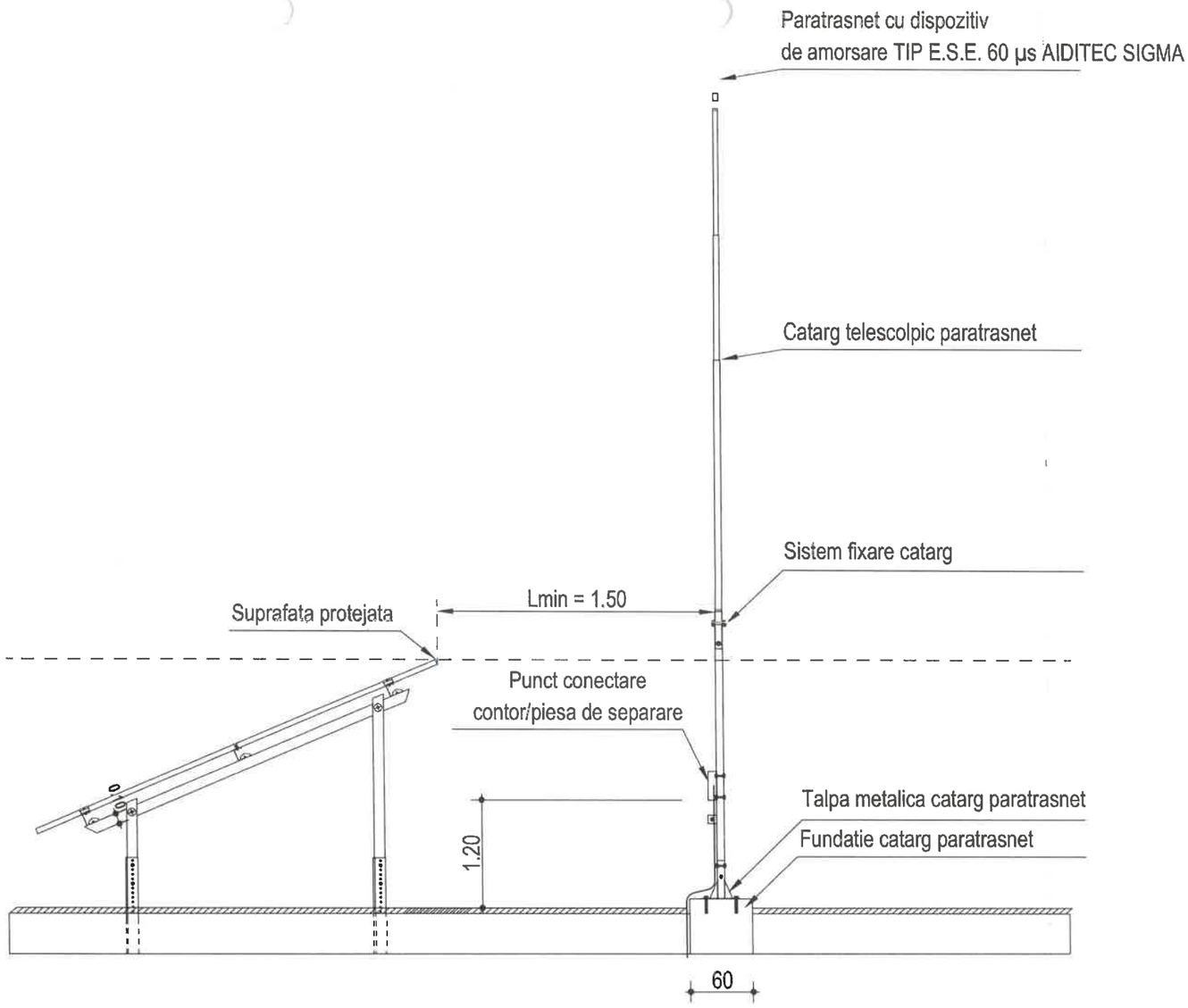

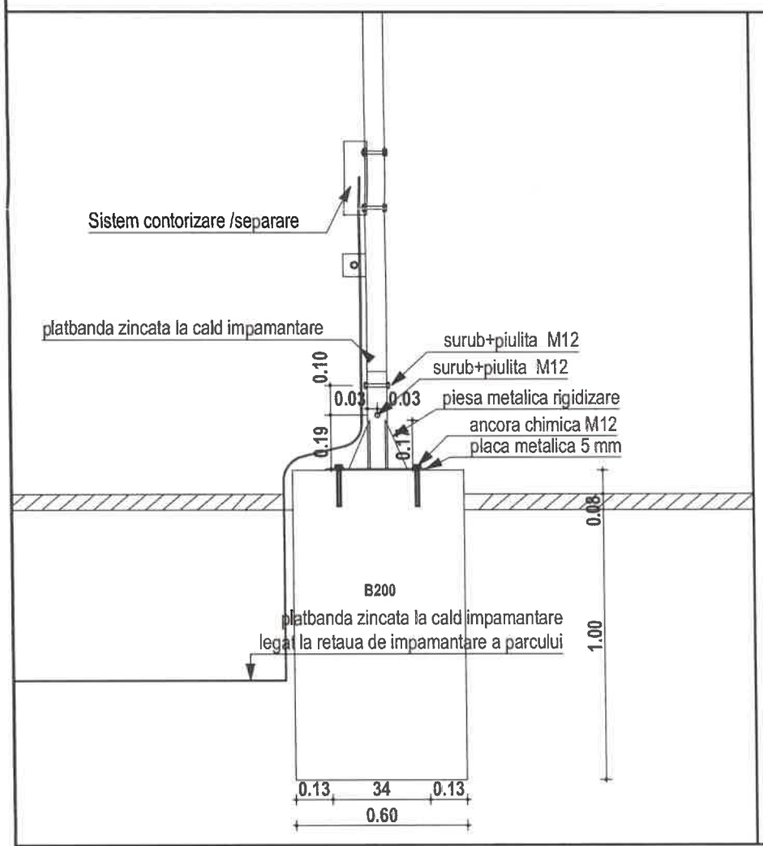

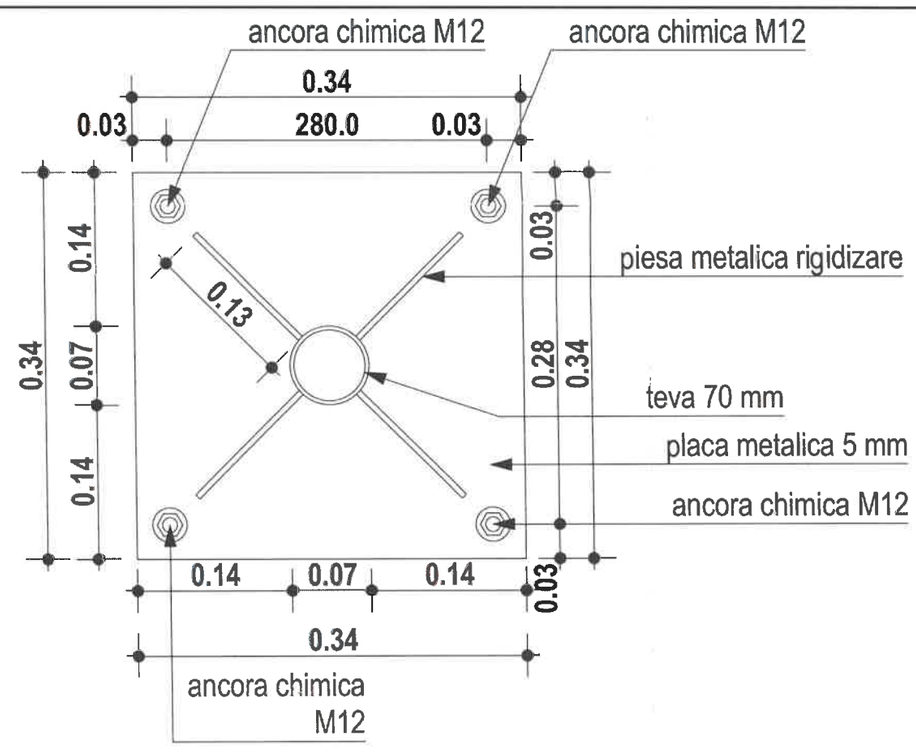

Talpa metalica ancorare catarg paratrasnet

JUDEȚUL MUREȘ
PRIMĂRIA COMUNEI
MIHEȘU DE CÂMPIE
VIZAT SPRE NESCHIMBARE
Anexă la autorizația de CONSTRUIRE
Nr 3 din 06.12.2024
Arhitect șef/Responsabil urbanism

Verificator/Expert				
Verificator proiect				Referat/Expertiza nr./data
Verificator/Expert	Nume/Prenume	Semnatura	Cerinta	

PROIECTANT GENERAL
S.C. PROIECT S.R.L.
PROIECTANTI DE SPECIALITATE
SC AYAN CONCEPT S.R.L.
DFF PROIECT SRL

COORD. PROIECT:	Arh. Raus Adriana
PROIECTAT ARH.:	Arh. Raus Adriana
PR. STRUCTURA:	Ing. Stefan Aurelian
PR. INST. ELECTRICE:	Ing. Florin Danciu
DESENAT:	Arh. Borsa Sergiu Adrian
FAZA :	D.T.A.C.

ORDINUL ARHITECȚILOR DIN ROMÂNIA 544 Adriana RAUS

OBIECTIV :
OBTINERE AUTORIZATIE DE CONSTRUIRE PARC FOTOVOLTAIC

DENUMIRE PLANSA :
INFRASTRUCTURA TEHNICA PARATRAZNET

AMPLASAMENT:
LOCALITATEA MIHESU DE CAMPIE, EXTRAVILAN, JUDETUL MURES

NUMAR PROIECT : **1278.0**

SCARA: **1:50/1:20/1:5**

BENEFICIAR/CONSUMATOR
CDM DELISS SRL S.R.L.

Data: **2024**

NUMAR PLANSA **A06**

Judetul: Mureș
Teritoriul adm.: MIHESU DE CAMPIE
Cod SIRUTA: 118.389
Adresa imobilului:
Loc. Mihesu de Campie - Extravilan

C.F. nr. 50959 Mihesu de Campie
Nr. cad. 50959 - S=20.500 mp.

Numele si prenumele beneficiarului:
CDM DELISS SRL - CUI-RO 39282519
CIMPIAN LENUTA MIRELA - administrator

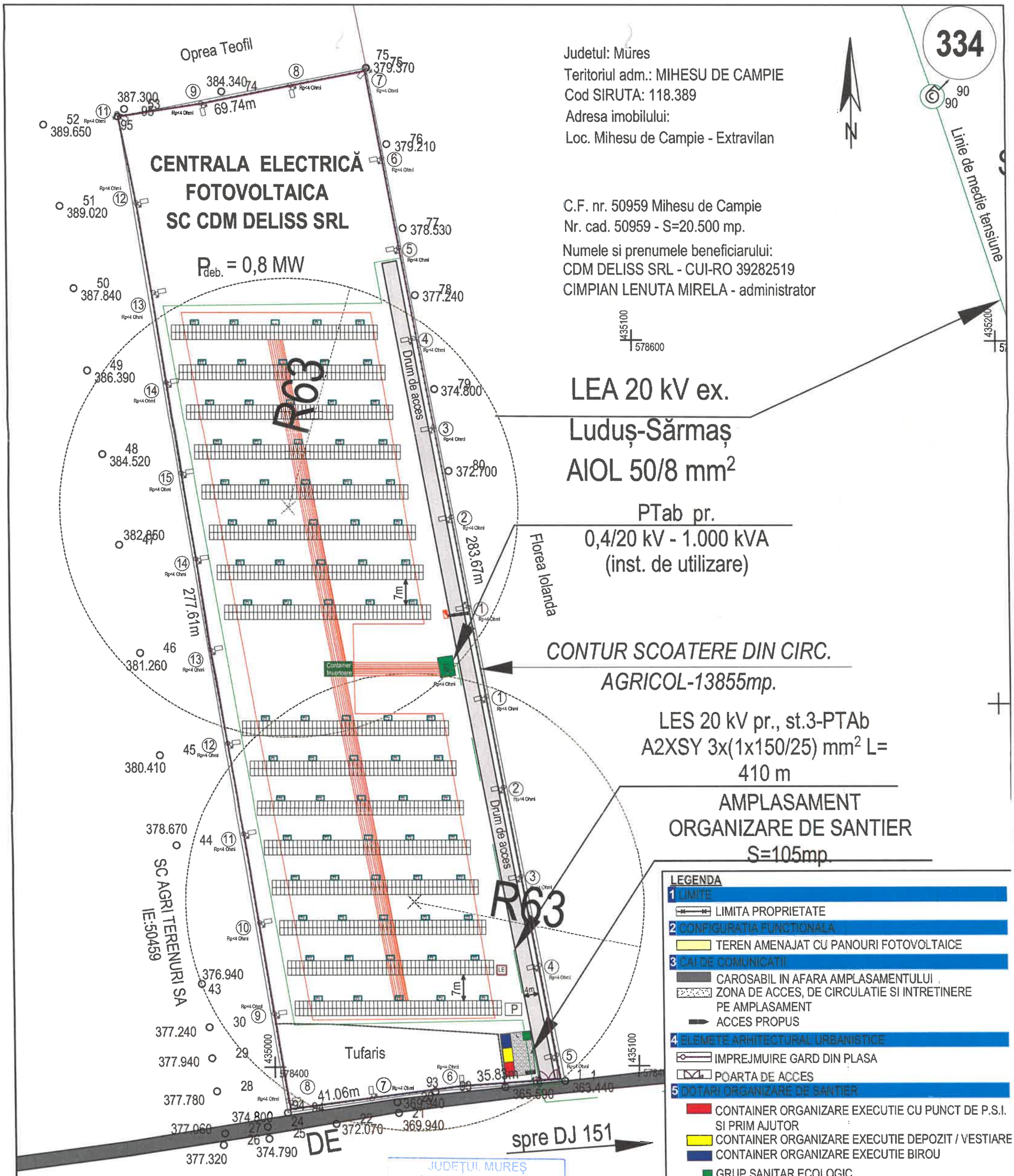

LEGENDA

Panouri solare bifaciale de 540W/1500V proiectate
Post trafo in anvelopa 20/0,4KV-1000KVA proi.
Cutie de iluminat exterior montata la sol, proiectata
Container cu 8 buc. invertoare de 100KW proiectat
Tablou electric de protectie c.c. proiectat
Tablou electric de protectie c.a. proiectat (in container)
LES 20KV proiectata
LES 1,5KV c.c. proiectate-conf. jurnal de cabluri
LES 0,4KV c.a. de forta proiectata
LES 0,4KV de iluminat proiectata
Stalp de iluminat proi.
Cabina portar propusa
Latrina ecologica
Centura PP exterior echipotentiala proiectata
Imprejmuire limita de proprietate
Sistem protectie anti paratrasnet (PDA)
Conturul suprafetei ce se va scoate din circuitul agricol
Imprejmuire

JUDEȚUL MUREȘ
PRIMĂRIA COMUNEI MIHEȘU DE CÂMPIE
VIZAT SPRE NESCHIMBARE
Anexă la autorizația de CONSTRUIRE
Nr. 3 din 06.12.24
Arhitect șef/Responsabil urbanism

Verificator/Expert				
Verificator proiect				Referat/Expertiza nr./data
Verificator/Expert	Nume/Prenume	Semnatura	Cerinta	

PROIECTANT GENERAL
S.C. PROIECT S.R.L.
PROIECTANTI DE SPECIALITATE
SC AYAN CONCEPT S.R.L.
DFF PROIECT SRL

COORD. PROIECT:	Arh. Raus Adriana
PROIECTAT ARH.:	Arh. Raus Adriana
PR. STRUCTURA:	Ing. Stefan Aurelian
PR. INST. ELECTRICE:	Ing. Florin Danciu
DESENAT:	Arh. Borsa Sergiu Adrian
FAZA :	D.T.A.C.

OBIECTIV :
OBTINERE AUTORIZATIE DE CONSTRUIRE PARC FOTOVOLTAIC

DENUMIRE PLANSA :
PLAN ORGANIZARE EXECUTIE

AMPLASAMENT:
LOCALITATEA MIHESU DE CAMPIE, EXTRAVILAN, JUDETUL MURES

BENEFICIAR/CONSUMATOR
CDM DELISS SRL S.R.L.

NUMAR PROIECT : **1278.0**
Data: **2024**
SCARA: **1:1000**
NUMAR PLANSA: **A.OE**

DETALIU DE IMBINARE LA SOL SI RACORD LA RETEAUA DE PARATARSNET A STRUCTURII DE SUSTINERE A PANOURILOR FOTOVOLTAICE

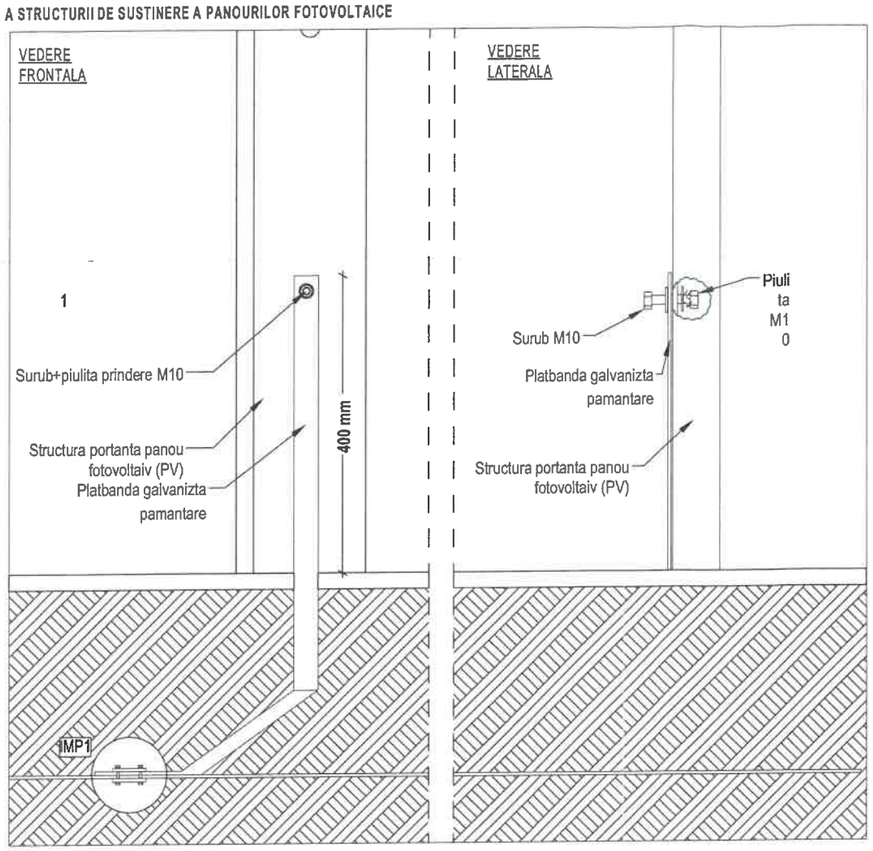

DETALIU DE IMPAMANTARE INVERTER

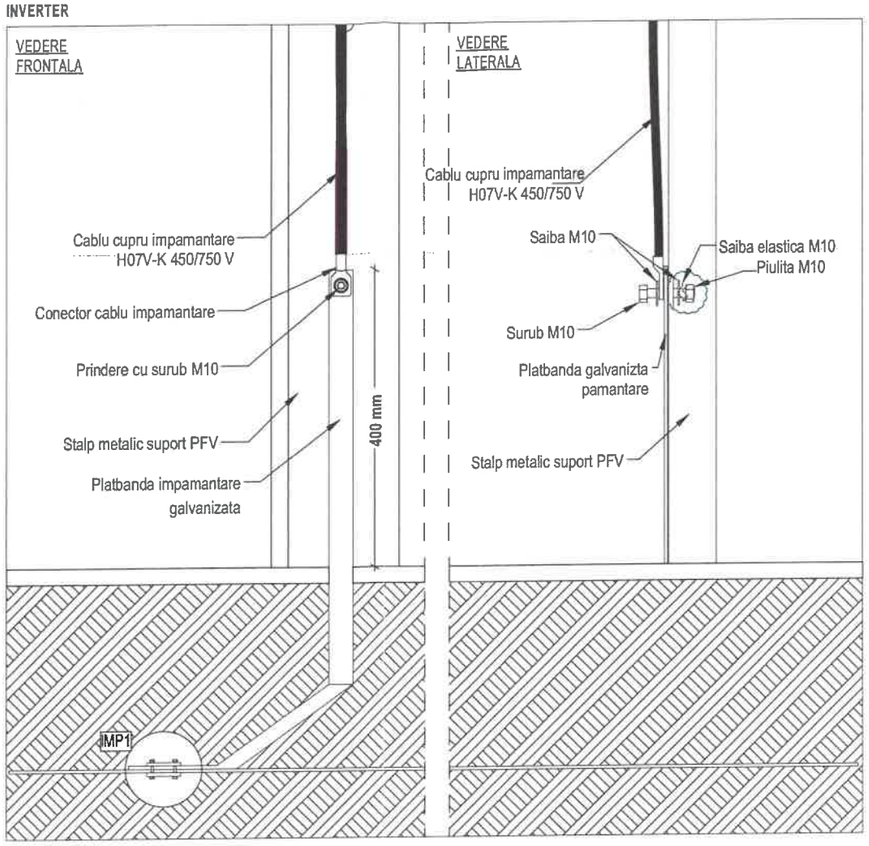

DETALIU DE IMBINARE ELECTROD IMPAMANTARE LA RETAUA DE IMPAMANTARE

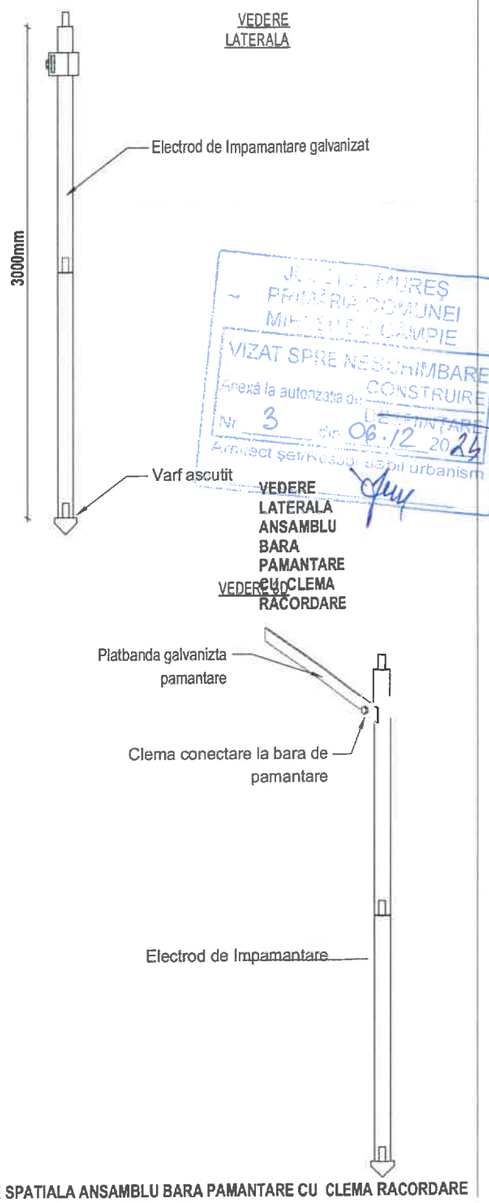

VEDERE SPATIALA ANSAMBLU BARA PAMANTARE CU CLEMA RACORDARE

JUDEȚUL MUREȘ
PRIMĂRIA COMUNEI MIHEȘU DE CÂMPIE
VIZAT SPRE NESCHIMBARE
anexă la autorizația de CONSTRUIRE
Nr. 3 din 06.12.2024
Arhitect șef/Inspector de specialitate urbanism

IMP 1 DETALIU DE IMBINARE PRIN INTERSECTIE

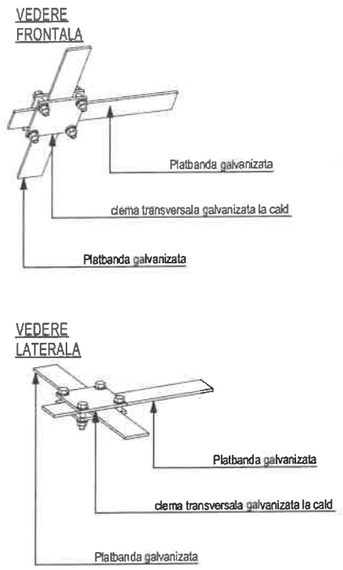

IMP 2 DETALIU DE IMBINARE LOGITUDINALA (PRELUNGIRE)

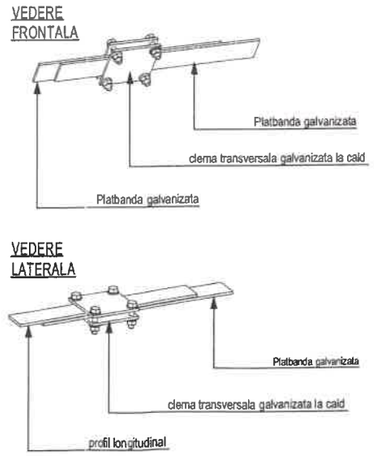

DETALIU DE IMBINARE INTRE DOUA PROFILE IN CAMP

(intr elemetele de suport panou fotovoltaic)

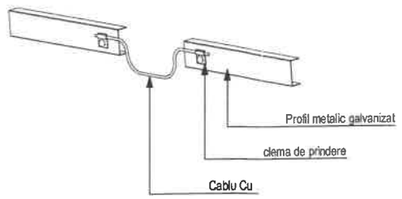

Verificator/Expert				
Verificator proiect				Referat/Expertiza nr./data
Verificator/Expert	Nume/Prenume	Semnatura	Cerinta	

ORDINUL ARHITECȚILOR DIN ROMÂNIA 544 Adriana RAUS Arhitect cu drept de semnătură

PROIECTANT GENERAL
S.C. PROIECT S.R.L.
PROIECTANTI DE SPECIALITATE
SC AYAN CONCEPT S.R.L.
DFF PROIECT SRL

COORD. PROIECT:	Arh. Raus Adriana
PROIECTAT ARH.:	Arh. Raus Adriana
PR. STRUCTURA:	Ing. Stefan Aurelian
PR. INST. ELECTRICE:	Ing. Florin Danciu
DESENAT:	Arh. Borsa Sergiu Adrian
FAZA :	D.T.A.C.

OBIECTIV :
OBTINERE AUTORIZATIE DE CONSTRUIRE PARC FOTOVOLTAIC

DENUMIRE PLANSA :
DETALII PANOU FOTOVOLTAIC

AMPLASAMENT:
LOCALITATEA MIHESU DE CAMPIE, EXTRAVILAN, JUDETUL MURES

NUMAR PROIECT : **1278.0**

SCARA: **1:50**

BENEFICIAR/CONSUMATOR
CDM DELISS SRL S.R.L.

Data: **2024**

NUMAR PLANSA: **D03**

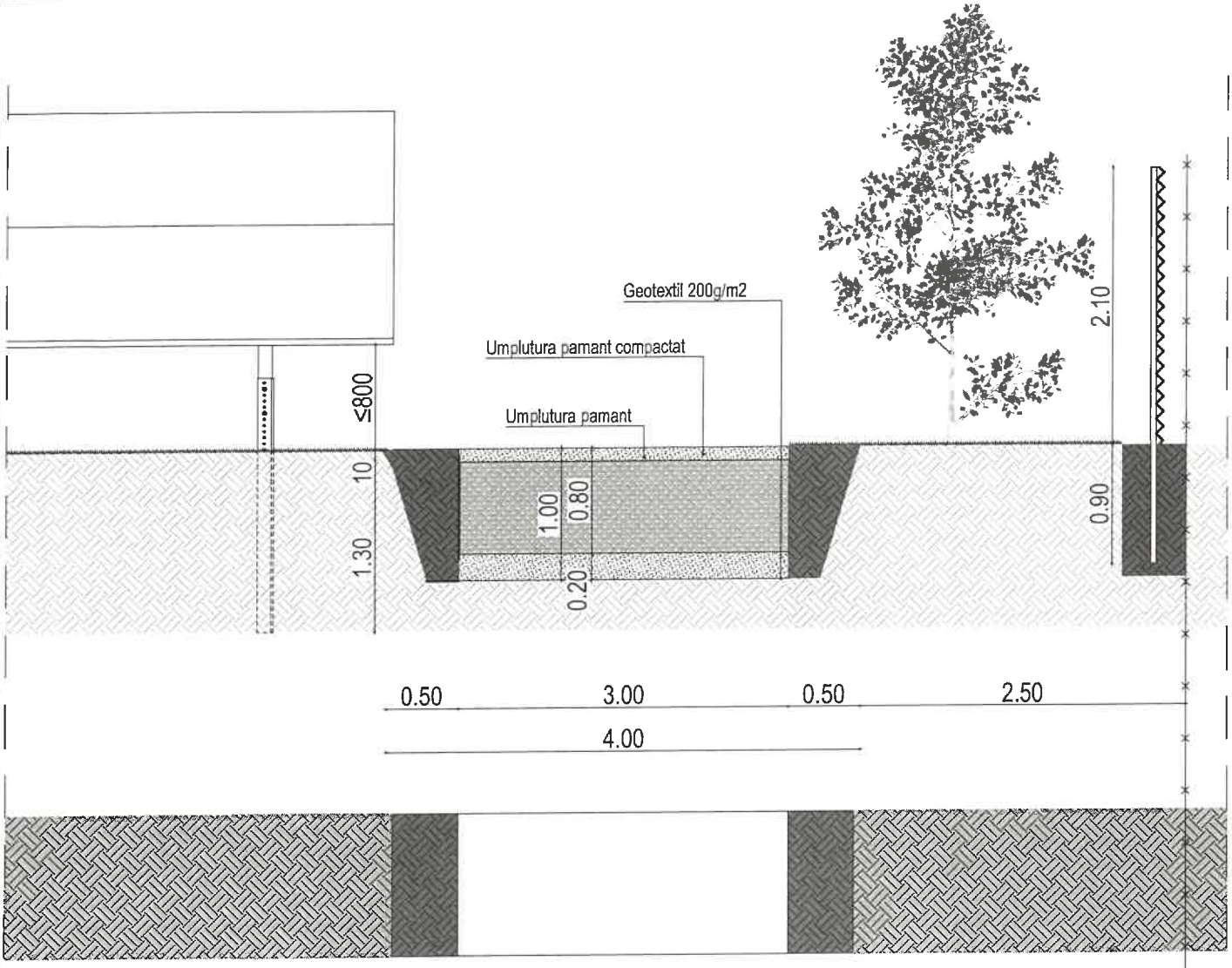

LEGENDA

- PIETRIS 0-22mm
- PIATRA SPARTA 0-55mm
- PAMANT NATURAL
- PAMANT COMPACTAT
- UMPLUTURA PAMANT

JUDEȚUL MUREȘ
PRIMĂRIA COMUNEI
MIHEȘU DE CÂMPIE
VIZAT SPRE NESCHIMBARE
Anexă la autorizația de CONSTRUIRE / DESFIINȚARE
Nr 3 din 06.12.2024
Arhitect șef/Responsabil urbanism

Verificator/Expert					
Verificator proiect				Referat/Expertiza nr./data	
Verificator/Expert	Nume/Prenume	Semnatura	Cerinta		

ORDINUL ARHITECȚILOR DIN ROMÂNIA 544 Adriana RAUS

PROIECTANT GENERAL
S.C. PROIECT S.R.L.
PROIECTANTI DE SPECIALITATE
SC AYAN CONCEPT S.R.L.
DFF PROIECT SRL

COORD. PROIECT:	Arh. Raus Adriana
PROIECTAT ARH.:	Arh. Raus Adriana
PR. STRUCTURA:	Ing. Stefan Aurelian
PR. INST. ELECTRICE:	Ing. Florin Danciu
DESENAT:	Arh. Borsa Sergiu Adrian
FAZA :	D.T.A.C.

OBIECTIV :
OBTINERE AUTORIZATIE DE CONSTRUIRE PARC FOTOVOLTAIC

DENUMIRE PLANSA :
DETALIU
DRUM DE EXPLOATARE IN INCINTA

AMPLASAMENT:
LOCALITATEA MIHESU DE CAMPIE, EXTRAVILAN, JUDETUL MURES

BENEFICIAR/CONSUMATOR
CDM DELISS SRL S.R.L.

NUMAR PROIECT : **1278.0**
Data: **2024**
SCARA: **1:50**
NUMAR PLANSA: **D05**

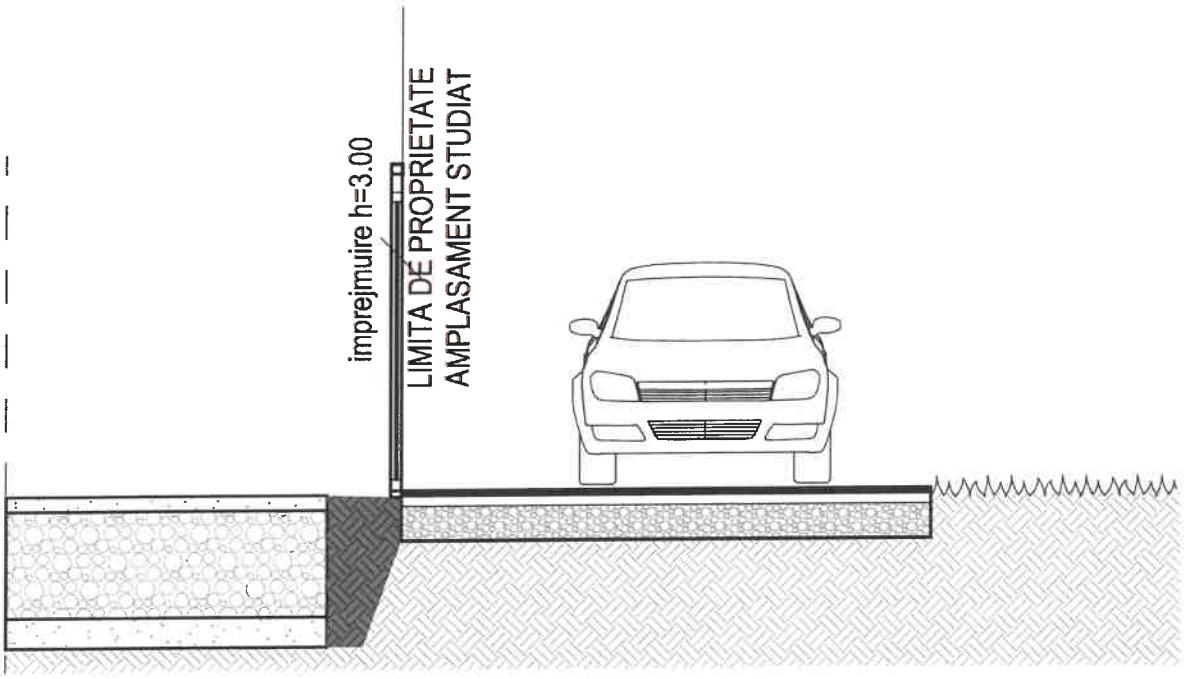

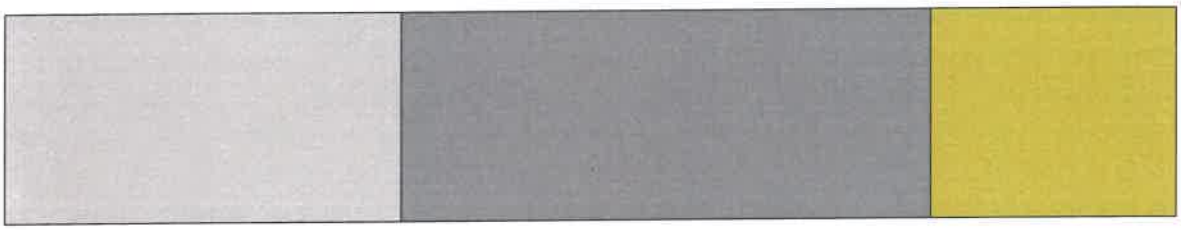

3.50 - 4.00

LEGENDA

CIRCULATIE AUTO - Drum - IE:51052

JUDEȚUL MUREȘ
PRIMĂRIA COMUNEI
MIHEȘU DE CÂMPIE
VIZAT SPRE NESCHIMBARE
CONSTRUIRE
Anexă la autorizația de DESFIINȚARE
Nr. 3 din 06.12.2024
Arhitect șef/Responsabil urbanism

Verificator/Expert					
Verificator proiect				Referat/Expertiza nr./data	544
Verificator/Expert	Nume/Prenume	Semnatura	Cerinta		

PROIECTANT GENERAL: **S.C. PROIECT S.R.L.**	COORD. PROIECT:	Arh. Raus Adriana
PROIECTANTI DE SPECIALITATE: **SC AYAN CONCEPT S.R.L.**	PROIECTAT ARH.:	Arh. Raus Adriana
DFF PROIECT SRL	PR. STRUCTURA:	Ing. Stefan Aurelian
	PR. INST. ELECTRICE:	Ing. Florin Danciu
	DESENAT:	Arh. Borsa Sergiu Adrian
	FAZA :	D.T.A.C.

OBIECTIV :
OBTINERE AUTORIZATIE DE CONSTRUIRE PARC FOTOVOLTAIC

DENUMIRE PLANSA :
DETALIU
DRUM DE EXPLOATARE

AMPLASAMENT:
LOCALITATEA MIHESU DE CAMPIE, EXTRAVILAN, JUDETUL MURES

BENEFICIAR/CONSUMATOR
CDM DELISS SRL S.R.L.

NUMAR PROIECT : **1278.0**	SCARA: **1:50**
Data: **2024**	NUMAR PLANSA: **D06**

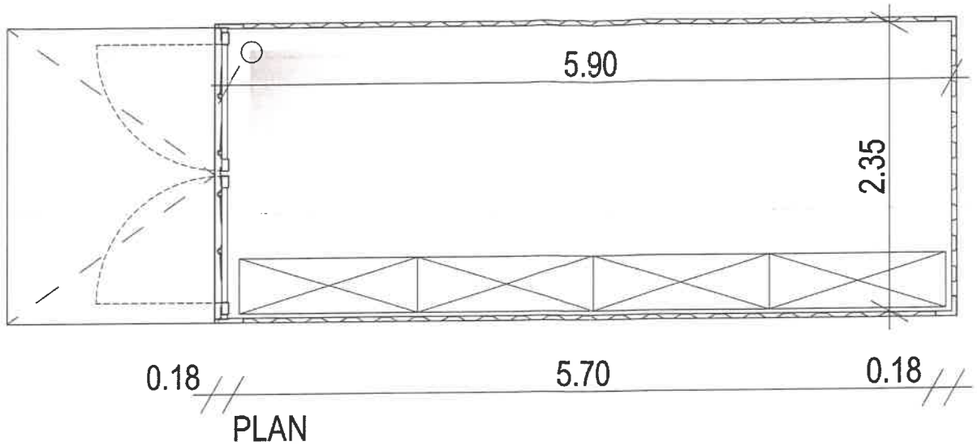

PLAN

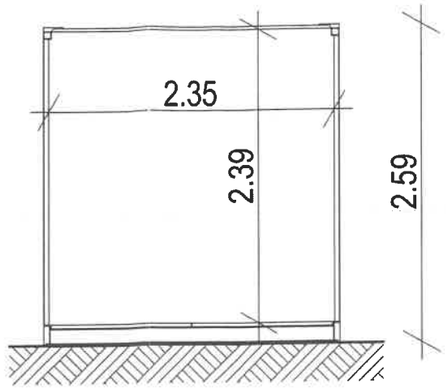

SECTIUNE

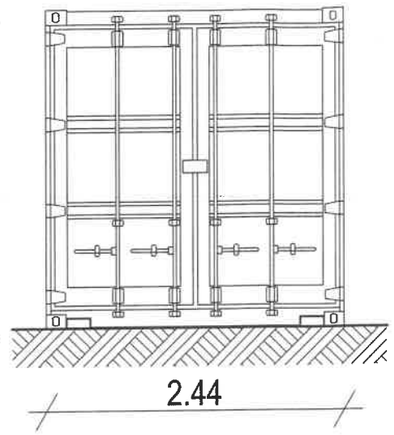

VEDERE FRONTALA

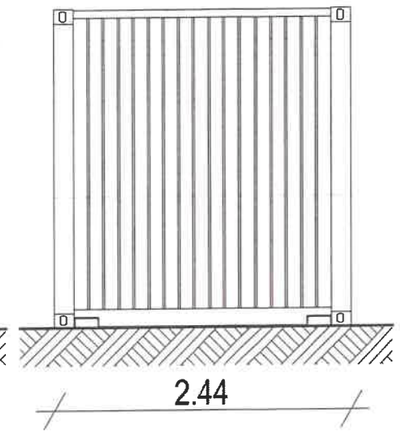

VEDERE POSTERIOARA

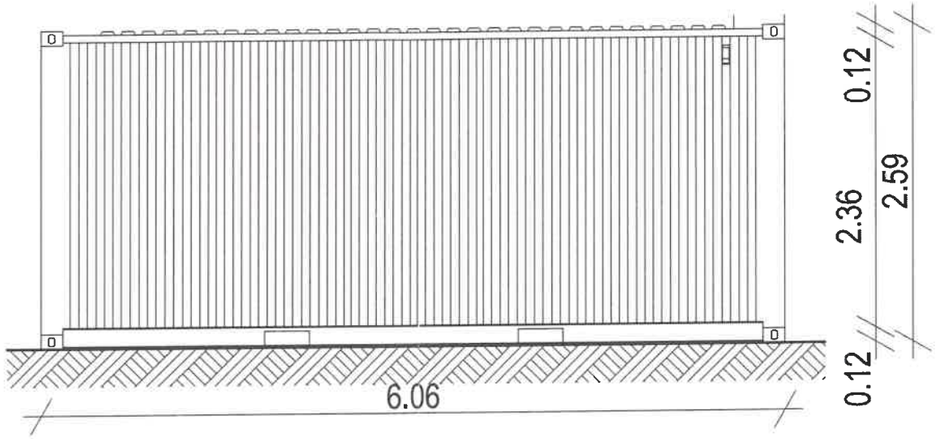

VEDERE LATERALA

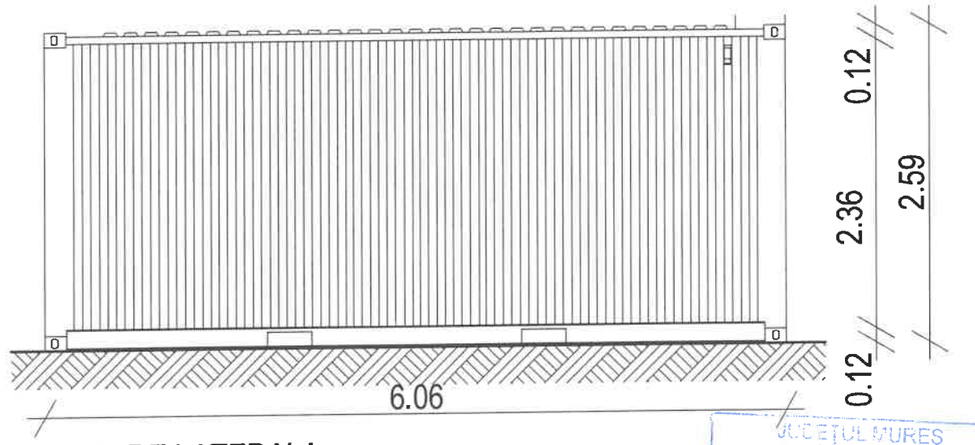

VEDERE LATERALA

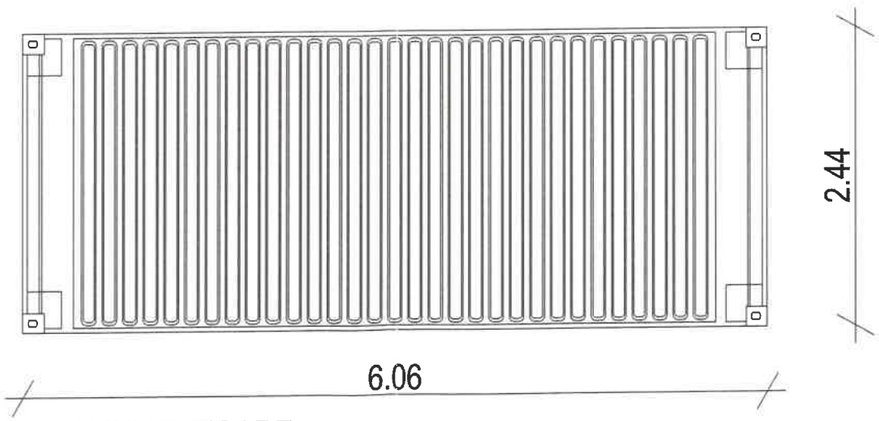

PLAN INVELITOARE

JUDEȚUL MUREȘ
PRIMĂRIA COMUNEI
MIHEȘU DE CÂMPIE
VIZAT SPRE NESCHIMBARE
Anexă la autorizația de CONSTRUIRE / DESFIINȚARE
Nr 3 din 06.12.2026
Arhitect șef/Responsabil urbanism

Verificator/Expert					
Verificator proiect				Referat/Expertiza nr./data	
Verificator/Expert	Nume/Prenume	Semnatura	Cerinta		
PROIECTANT GENERAL **S.C. PROIECT S.R.L.** PROIECTANTI DE SPECIALITATE **SC AYAN CONCEPT S.R.L.** **DFF PROIECT SRL**				COORD. PROIECT:	**Arh. Raus Adriana**
				PROIECTAT ARH.:	**Arh. Raus Adriana**
				PR. STRUCTURA:	**Ing. Stefan Aurelian**
				PR. INST. ELECTRICE:	**Ing. Florin Danciu**
				DESENAT:	**Arh. Borsa Sergiu Adrian**
				FAZA :	**D.T.A.C.**
OBIECTIV : **OBTINERE AUTORIZATIE DE CONSTRUIRE PARC FOTOVOLTAIC**				DENUMIRE PLANSA : **DETALII CONTEINER PSI**	
AMPLASAMENT: **LOCALITATEA MIHESU DE CAMPIE, EXTRAVILAN, JUDETUL MURES**				NUMAR PROIECT : **1278.0**	SCARA: **1:50**
BENEFICIAR/CONSUMATOR **CDM DELISS SRL S.R.L.**				Data: **2024**	NUMAR PLANSA: **D.OE.1**

ORDINUL ARHITECȚILOR DIN ROMÂNIA
544
Adriana RAUS

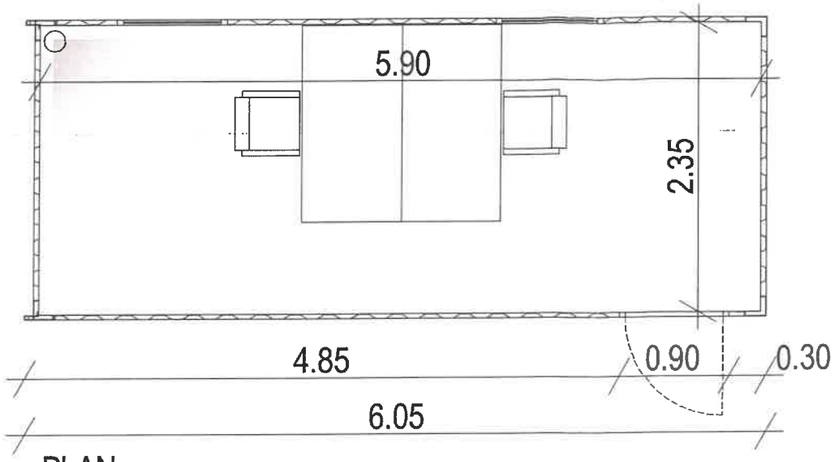

PLAN

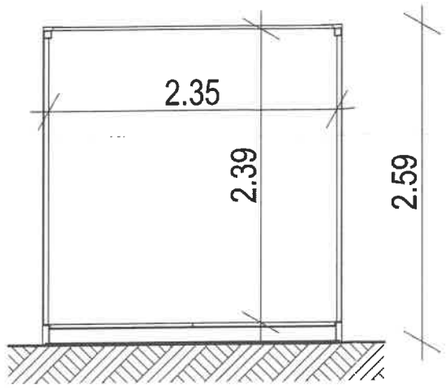

SECTIUNE

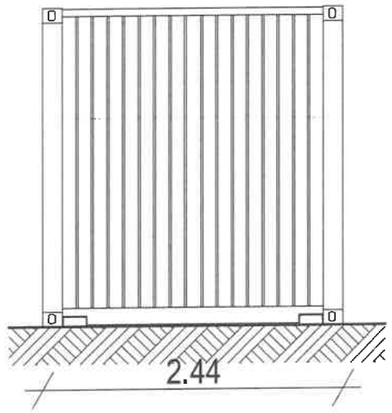

VEDERE FRONTALA

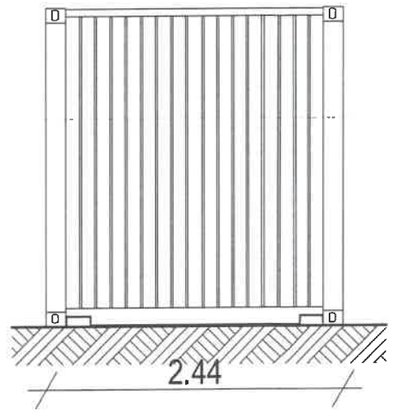

VEDERE POSTERIOARA

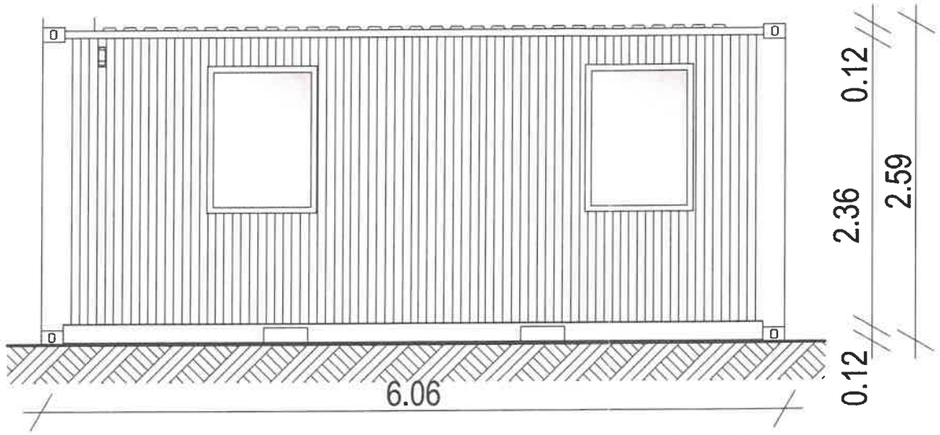

VEDERE LATERALA

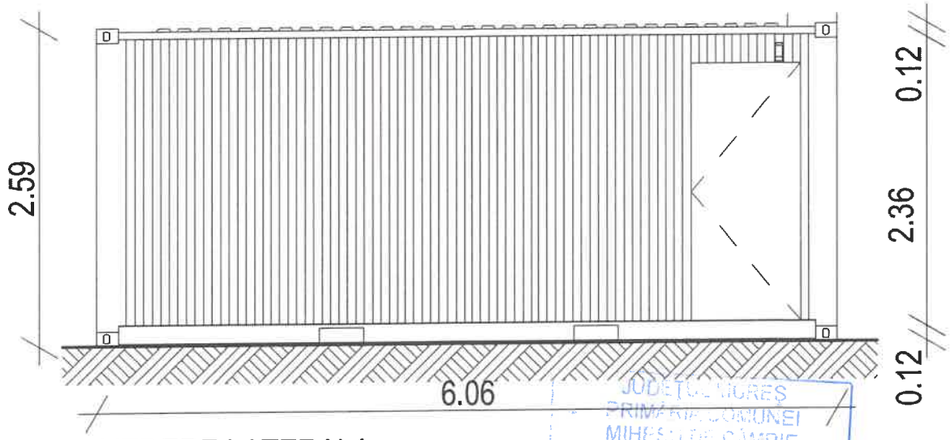

VEDERE LATERALA

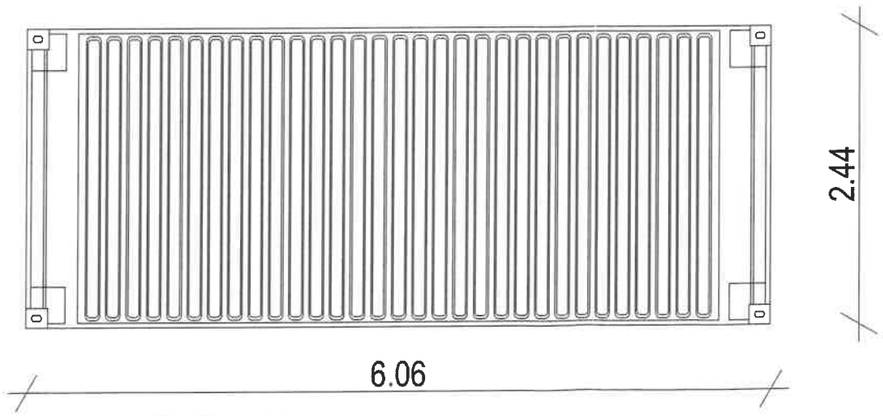

PLAN INVELITOARE

JUDEȚUL MUREȘ
PRIMĂRIA COMUNEI
MIHEȘU DE CÂMPIE
VIZAT SPRE NESCHIMBARE
Anexă la autorizația de CONSTRUIRE / DESFIINȚARE
Nr. ____ din ____ 20____
Arhitect șef/Responsabil urbanism

Verificator/Expert					
Verificator proiect				Referat/Expertiza nr./data	
Verificator/Expert	Nume/Prenume	Semnatura	Cerinta		
PROIECTANT GENERAL **S.C. PROIECT S.R.L.** PROIECTANTI DE SPECIALITATE **SC AYAN CONCEPT S.R.L.** **DFF PROIECT SRL**				COORD. PROIECT:	**Arh. Raus Adriana**
				PROIECTAT ARH.:	**Arh. Raus Adriana**
				PR. STRUCTURA:	**Ing. Stefan Aurelian**
				PR. INST. ELECTRICE:	**Ing. Florin Danciu**
				DESENAT:	**Arh. Borsa Sergiu Adrian**
				FAZA :	**D.T.A.C.**
OBIECTIV : **OBTINERE AUTORIZATIE DE CONSTRUIRE PARC FOTOVOLTAIC**				DENUMIRE PLANSA : **DETALII CONTEINER VESTIAR/DEPOZITARE**	
AMPLASAMENT: **LOCALITATEA MIHESU DE CAMPIE, EXTRAVILAN, JUDETUL MURES**				NUMAR PROIECT : **1278.0**	SCARA: **1:50**
BENEFICIAR/CONSUMATOR **CDM DELISS SRL S.R.L.**				Data: **2024**	NUMAR PLANSA: **D.OE.2**

ORDINUL ARHITECȚILOR DIN ROMÂNIA
544
Adriana RAUS
Arhitect cu drept de semnătură

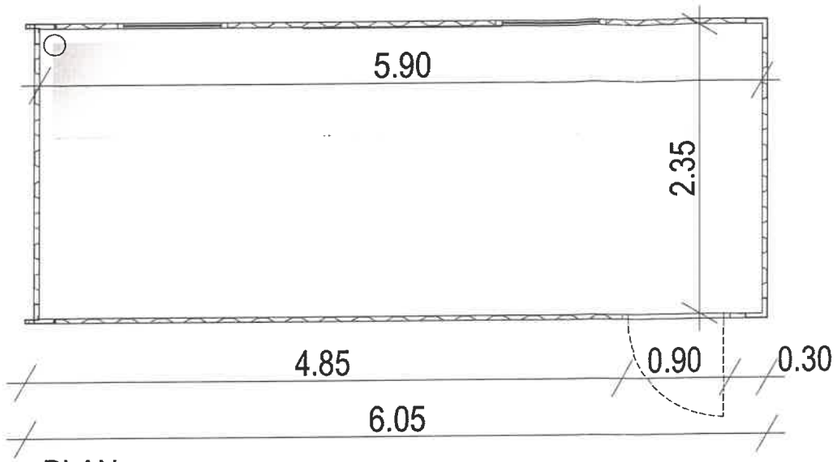

PLAN

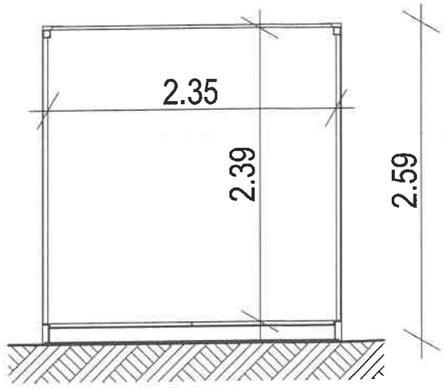

SECTIUNE

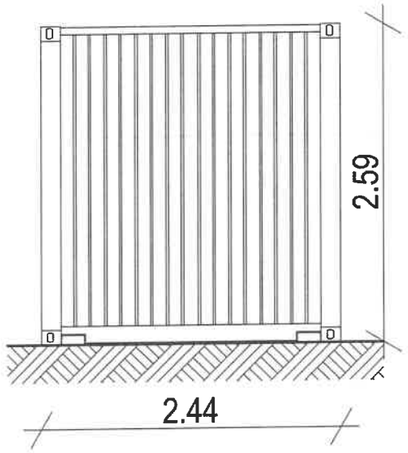

VEDERE FRONTALA

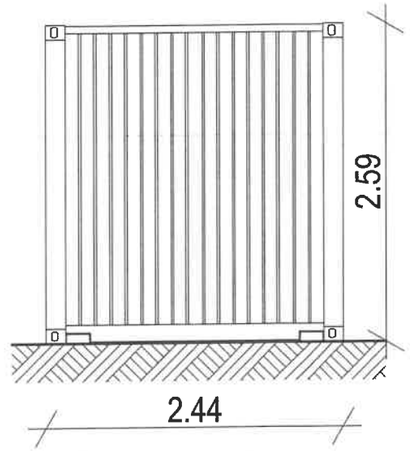

VEDERE POSTERIOARA

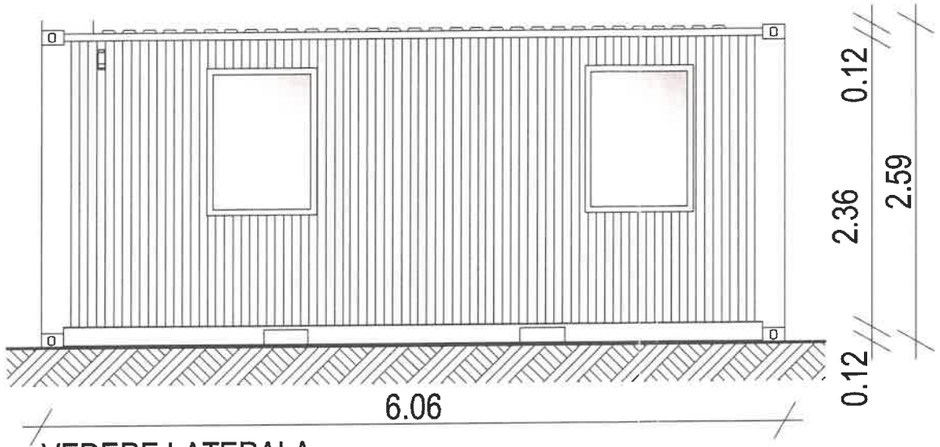

VEDERE LATERALA

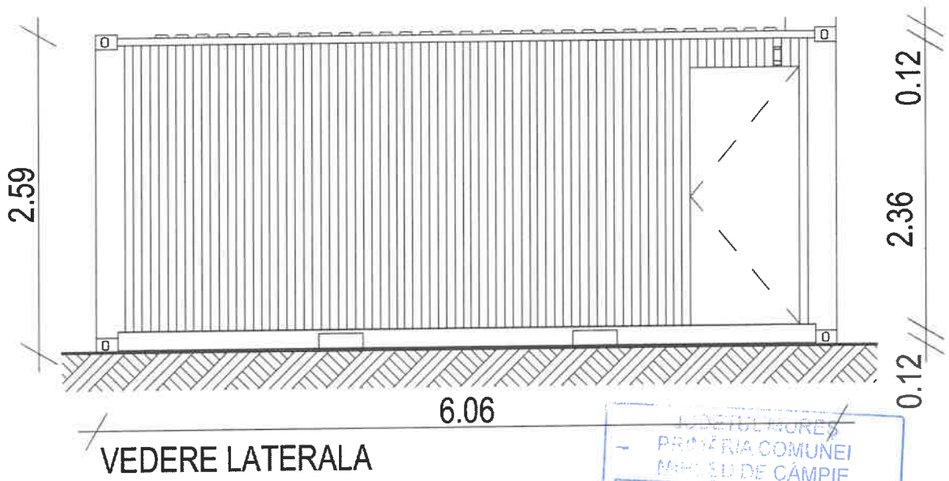

VEDERE LATERALA

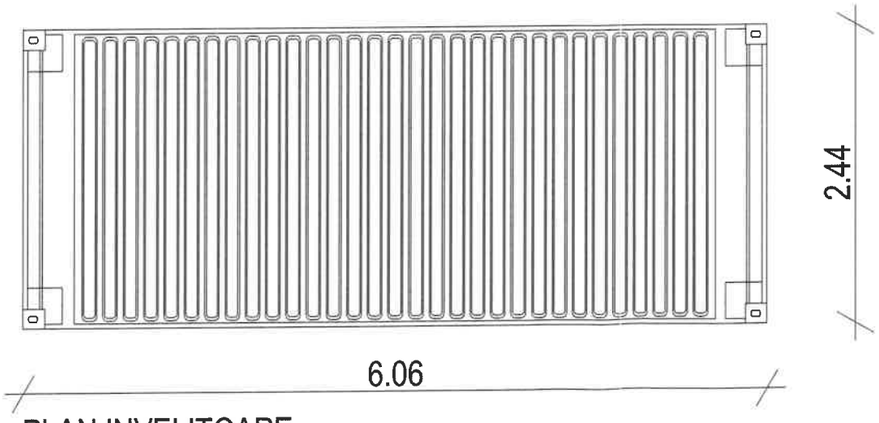

PLAN INVELITOARE

JUDEȚUL MUREȘ
PRIMĂRIA COMUNEI
MIHEȘU DE CÂMPIE
VIZAT SPRE NESCHIMBARE
Anexă la autorizația de CONSTRUIRE / DESFIINȚARE
Nr 3 din 06.12.2024
Arhitect șef/Responsabil urbanism

Verificator/Expert				
Verificator proiect				Referat/Expertiza nr./data
Verificator/Expert	Nume/Prenume	Semnatura	Cerinta	

ORDINUL ARHITECȚILOR DIN ROMÂNIA 544 Adriana RAUS Arhitect cu drept de semnătură

PROIECTANT GENERAL
S.C. PROIECT S.R.L.
PROIECTANTI DE SPECIALITATE
SC AYAN CONCEPT S.R.L.
DFF PROIECT SRL

COORD. PROIECT:	Arh. Raus Adriana
PROIECTAT ARH.:	Arh. Raus Adriana
PR. STRUCTURA:	Ing. Stefan Aurelian
PR. INST. ELECTRICE:	Ing. Florin Danciu
DESENAT:	Arh. Borsa Sergiu Adrian
FAZA :	D.T.A.C.

OBIECTIV :
OBTINERE AUTORIZATIE DE CONSTRUIRE PARC FOTOVOLTAIC

DENUMIRE PLANSA :
DETALII CONTEINER BIROU

AMPLASAMENT:
LOCALITATEA MIHESU DE CAMPIE, EXTRAVILAN, JUDETUL MURES

BENEFICIAR/CONSUMATOR
CDM DELISS SRL S.R.L.

NUMAR PROIECT : **1278.0**
SCARA: **1:50**
Data: **2024**
NUMAR PLANSA: **D.OE.3**

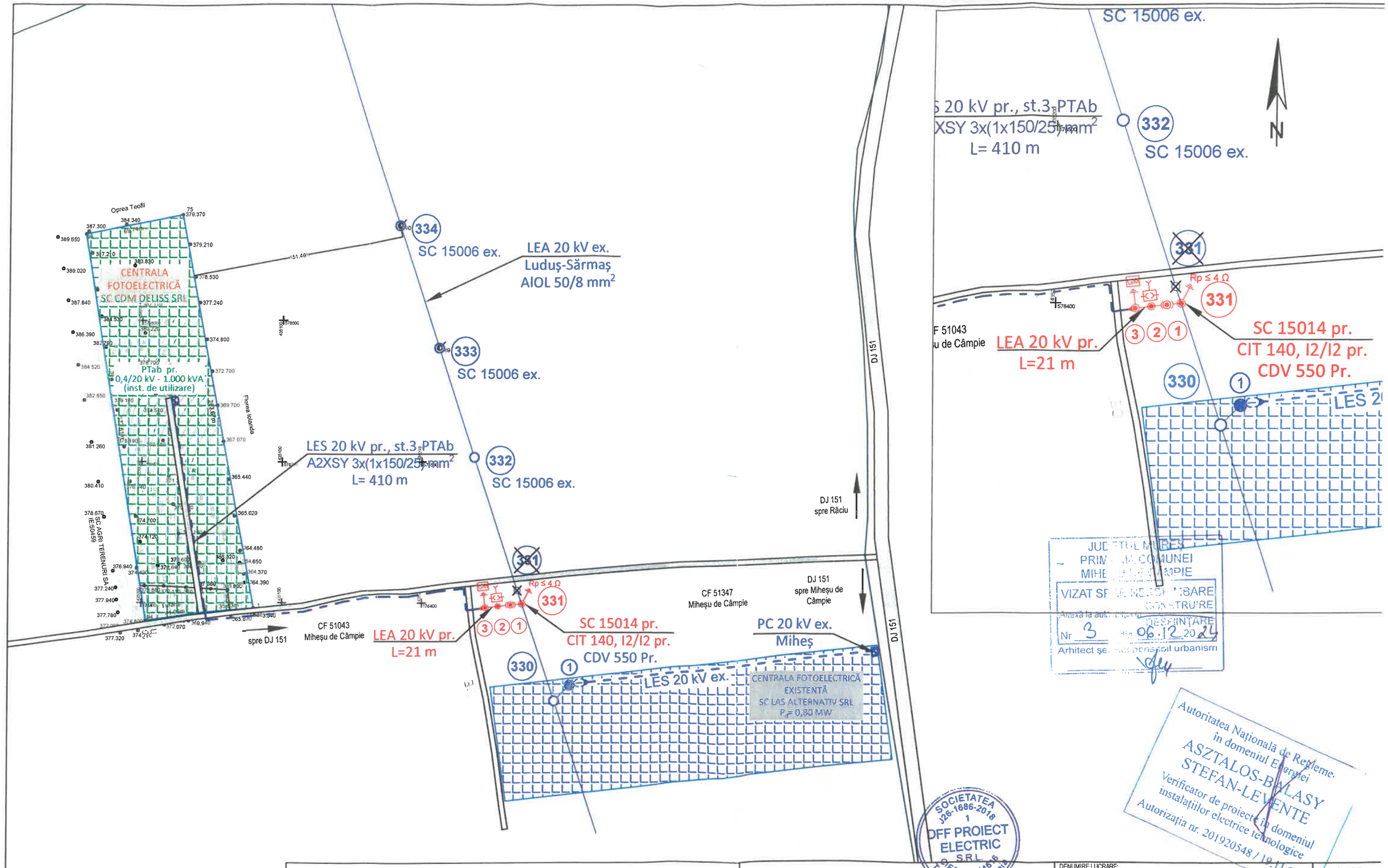

LEGENDĂ:

- Limita de proprietate
- LEA 20 ex.
- LEA 20 kV pr.
- LES 20 kV pr. A2XSY 3x(1x150/25) mm²
- 331 Stâlp MT pr. SC 15014 pr.
- 1 SC 15014 pr. STEPno
- 2 SC 15014 pr. Reanclanșator
- 3 SC 15014 pr. Grup măsură
- 331 Stâlp MT ex. Se demontează

PROIECTANT DE SPECIALITATE:			
TOPCERT ISO 9001:2015 — DFF PROIECT ELECTRIC SRL, Mun. Tg. Mureș, str. Mimozelor, nr. 3/12, J26/1686/2018, CIF: RO40114616, Cont: RO24 RNCB 0193 1614 5515 0001, BCR Tg. Mureș, Tel: 0740/955.979; E-mail: dff.proiect.electric@gmail.com — ANRE Atestat tip E nr. 13547/2019			
Specificație	NUME	Semnătura	Scara: 1:2500
SEF PROIECT	ing. Florin Danciu		
PROIECTAT	ing. Maria Szanto		Data: Aprilie 2024
DESENAT	ing. Maria Szanto		

DENUMIRE LUCRARE: **RACORDARE LA RED CEF MIHESU DE CAMPIE, LOC. MIHESU DE CAMPIE, JUD. MURES**

BENEFICIAR: **CDM DELISS SRL**
Loc. Sancraiu de Mures, str. Rasaritului, nr. 76, jud. Mures

OPERATOR DE DISTRIBUTIE: **Distributie Energie Electrica Romania SA - Sucursala Mures**
Mun. Tg. Mures, str. Calarasilor, nr. 103, jud. Mures

DENUMIRE PLANSA: **PLAN DE SITUATIE PROIECTAT**

NR. PROIECT: **1940 / 2024**
REVIZIA: **-**
FAZA DE PR: **DTAC**
NR. PLANSA: **E-02**

DETALIU DE IMBINARE LA SOL SI RACORD LA RETEAUA DE PARATARSNET A STRUCTURII DE SUSTINERE A PANOURILOR FOTOVOLTAICE

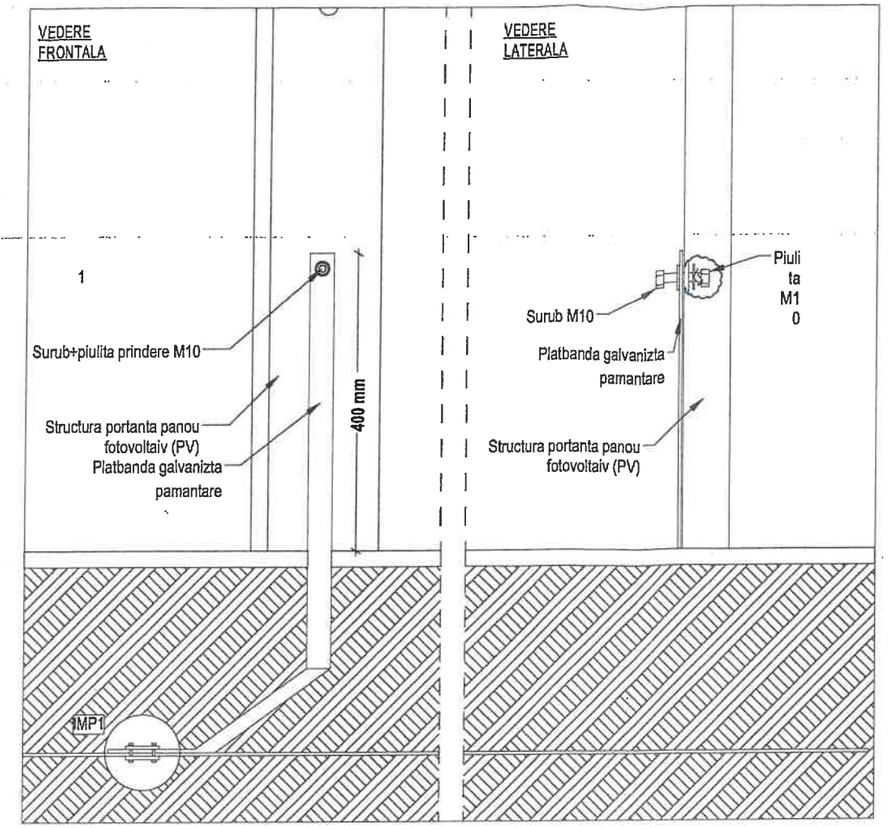

DETALIU DE IMPAMANTARE INVERTER

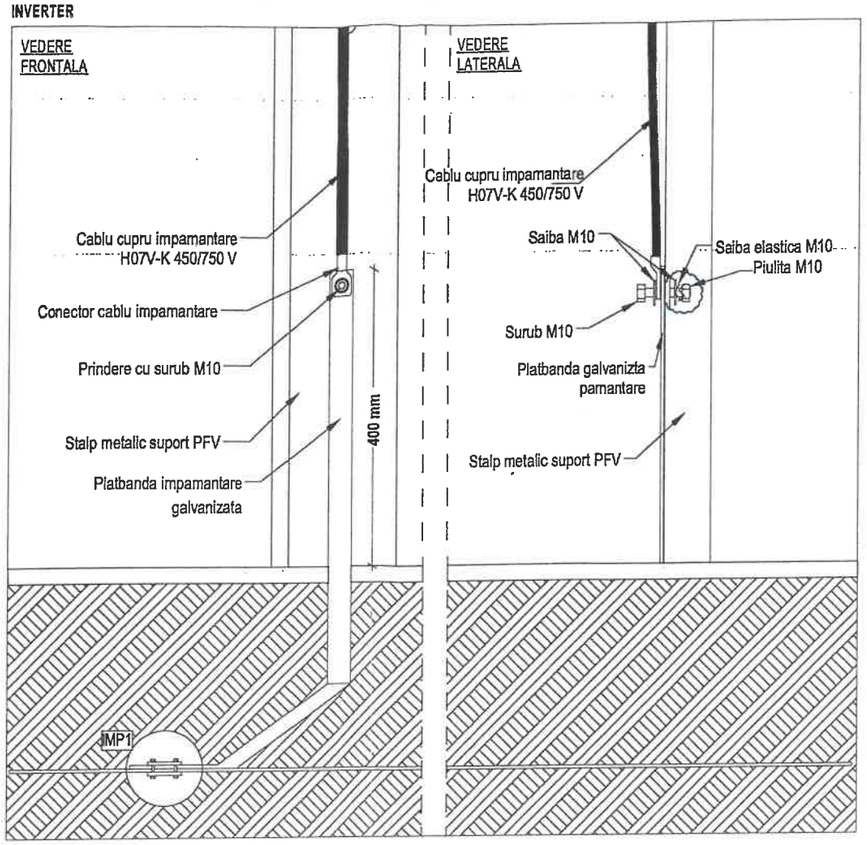

DETALIU DE IMBINARE ELECTROD IMPAMANTARE LA RETAUA DE IMPAMANTARE

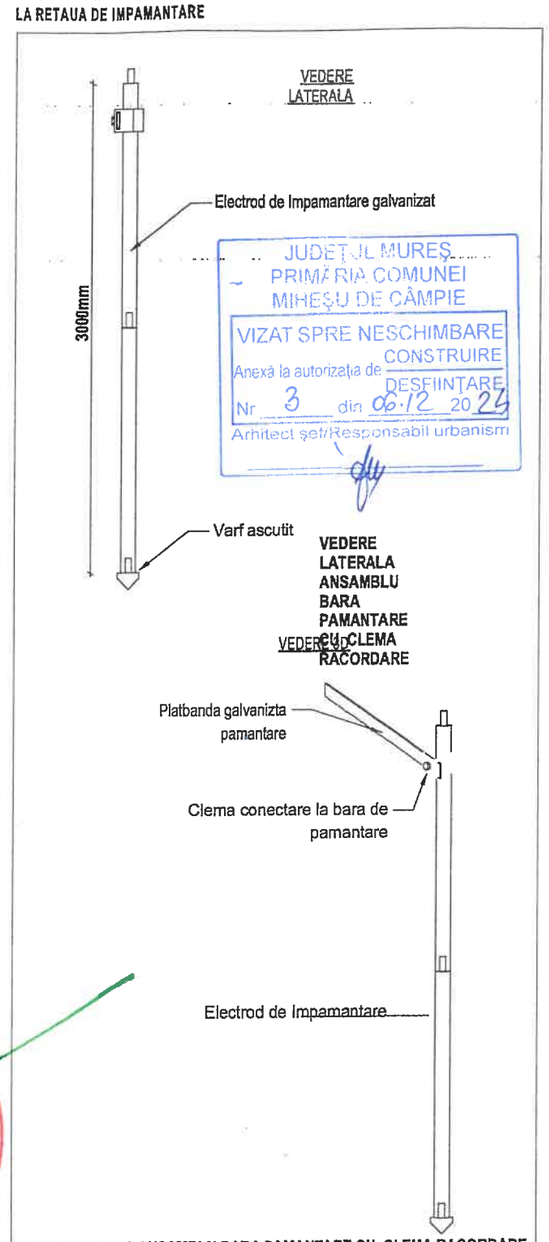

JUDEȚUL MUREȘ
PRIMĂRIA COMUNEI MIHEȘU DE CÂMPIE
VIZAT SPRE NESCHIMBARE
Anexă la autorizația de CONSTRUIRE / DESFIINTARE
Nr 3 din 06.12.2024
Arhitect șef/Responsabil urbanism

VEDERE SPATIALA ANSAMBLU BARA PAMANTARE CU CLEMA RACORDARE

IMP 1 DETALIU DE IMBINARE PRIN INTERSECTIE

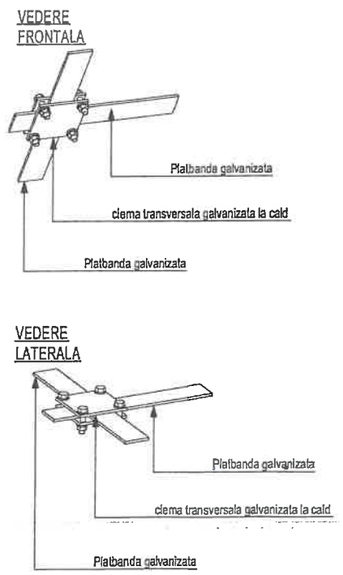

IMP 2 DETALIU DE IMBINARE LOGITUDINALA (PRELUNGIRE)

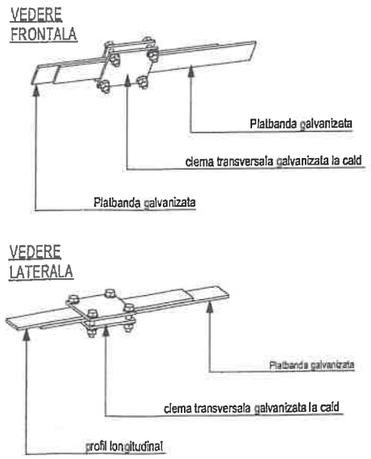

DETALIU DE IMBINARE INTRE DOUA PROFILE IN CAMP

(intr elemetele de suport panou fotovoltaic)

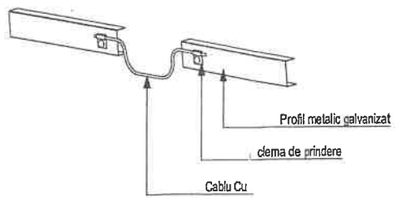

BENKE I. ISTVAN
ROMANIA
M.PAT - DCLP
0 6501
A2 NR. 8 A1+A3
INGINER VERIFICATOR PROIECTE

Verificator/Expert				
Verificator proiect				Referat/Expertiza nr./data
Verificator/Expert	Nume/Prenume	Semnatura	Cerinta	

ORDINUL ARHITECȚILOR DIN ROMÂNIA 544 Adriana RAUS Arhitect cu drept de semnătură

PROIECTANT GENERAL **S.C. PROIECT S.R.L.** PROIECTANTI DE SPECIALITATE **SC AYAN CONCEPT S.R.L.** **DFF PROIECT SRL**	COORD. PROIECT:	Arh. Raus Adriana
	PROIECTAT ARH.:	Arh. Raus Adriana
	PR. STRUCTURA:	Ing. Stefan Aurelian
	PR. INST. ELECTRICE:	Ing. Florin Danciu
	DESENAT:	Arh. Borsa Sergiu Adrian
	FAZA :	D.T.A.C.
OBIECTIV : **OBTINERE AUTORIZATIE DE CONSTRUIRE PARC FOTOVOLTAIC**	DENUMIRE PLANSA : **DETALII PANOU FOTOVOLTAIC**	
AMPLASAMENT: **LOCALITATEA MIHESU DE CAMPIE, EXTRAVILAN, JUDETUL MURES**	NUMAR PROIECT : **1278.0**	SCARA: **1:50**
BENEFICIAR/CONSUMATOR **CDM DELISS SRL S.R.L.**	Data: **2024**	NUMAR PLANSA: **D03**

PROIECT S.R.L. Str. Gh. Doja nr. 1 Nr. Reg. J26-621-1997 CIF: 9012188875 Tg-Mures - România

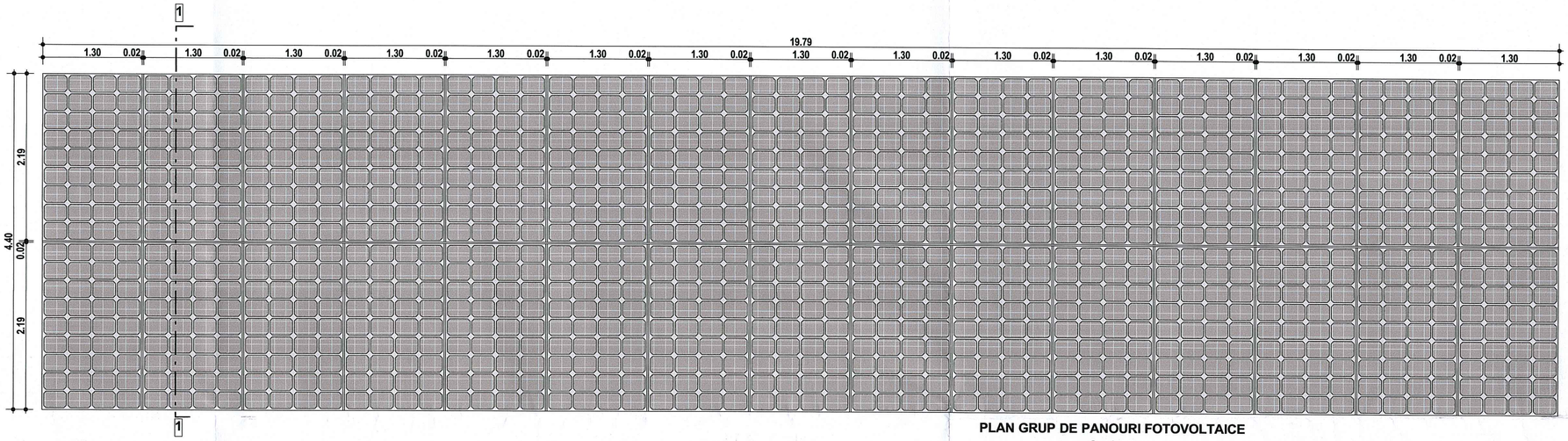

PLAN GRUP DE PANOURI FOTOVOLTAICE
Sc 1:50

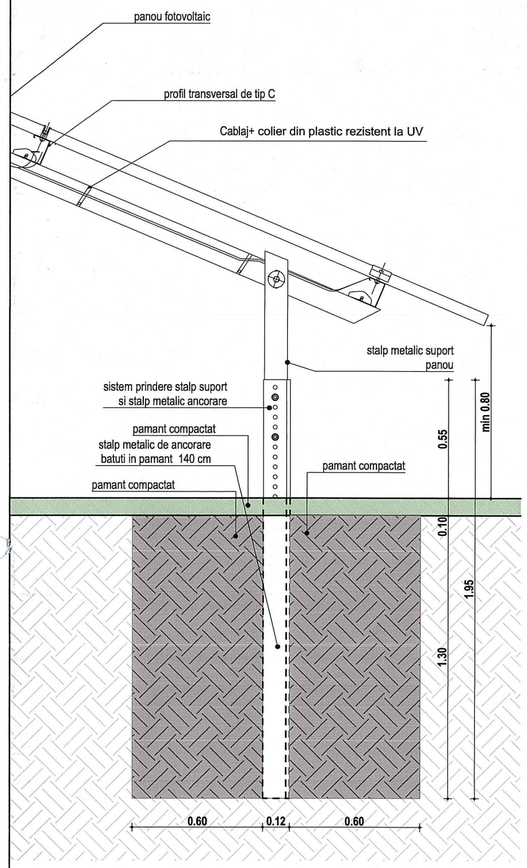

DETALIU FUNDATIE
STRUCTRA SUPORT PANOU FOTOVOLTAIC
Sc. 1:20

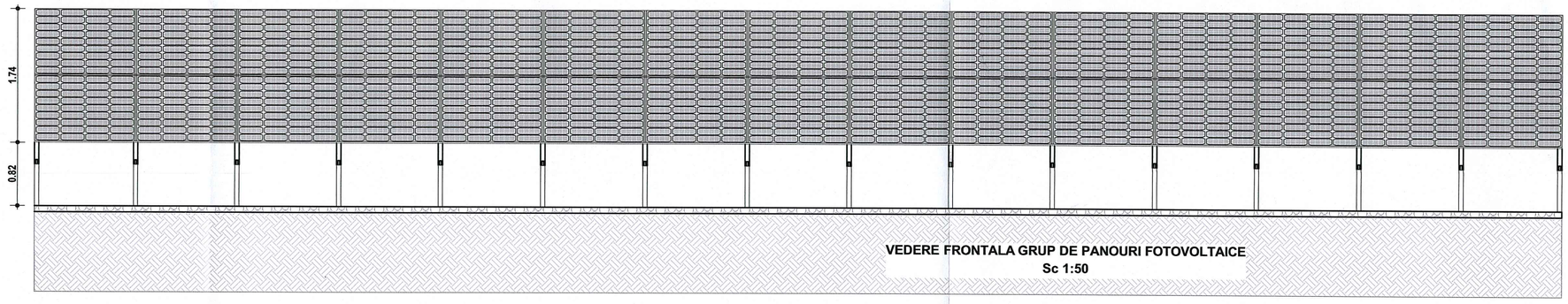

VEDERE FRONTALA GRUP DE PANOURI FOTOVOLTAICE
Sc 1:50

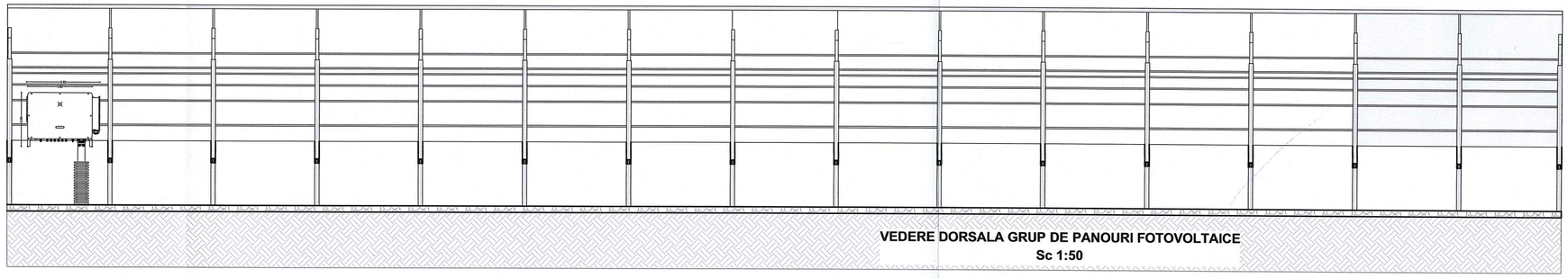

VEDERE DORSALA GRUP DE PANOURI FOTOVOLTAICE
Sc 1:50

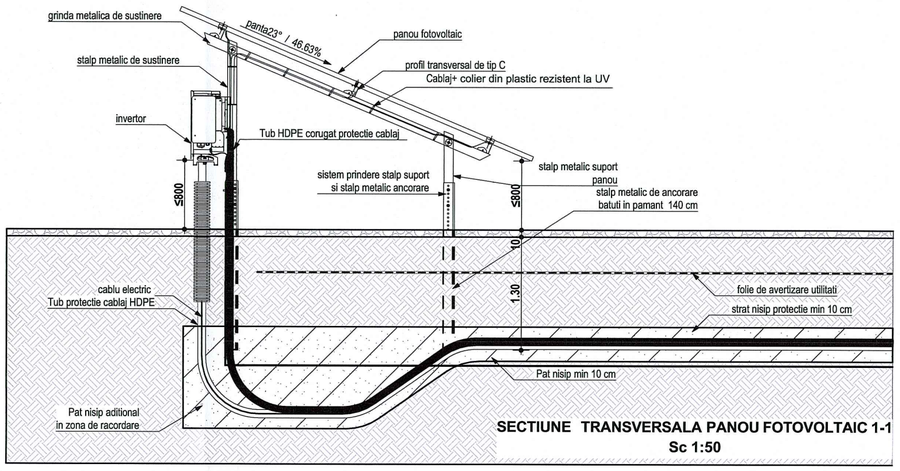

SECTIUNE TRANSVERSALA PANOU FOTOVOLTAIC 1-1
Sc 1:50

JUDEȚUL MUREȘ
PRIMĂRIA COMUNEI MIHEȘU DE CÂMPIE
VIZAT SPRE NESCHIMBARE
Anexă la autorizația de CONSTRUIRE
Nr. 3 din 06.12.2024
Arhitect șef/Urbanism

Verificator/Expert				
Verificator proiect				Referat/Expertiza nr./data
Verificator/Expert	Nume/Prenume	Semnatura	Cerinta	

PROIECTANT GENERAL
S.C. PROIECT S.R.L.
PROIECTANTI DE SPECIALITATE
SC AYAN CONCEPT S.R.L.
DFF PROIECT SRL

COORD. PROIECT:	**Arh. Raus Adriana**
PROIECTAT ARH.:	**Arh. Raus Adriana**
PR. STRUCTURA:	**Ing. Stefan Aurelian**
PR. INST. ELECTRICE:	**Ing. Florin Danciu**
DESENAT:	**Arh. Borsa Sergiu Adrian**
FAZA :	**D.T.A.C.**

OBIECTIV :
OBTINERE AUTORIZATIE DE CONSTRUIRE PARC FOTOVOLTAIC

DENUMIRE PLANSA :
INFRASTRUCTURA TEHNICA PANOU FOTOVOLTAIC

AMPLASAMENT:
LOCALITATEA MIHESU DE CAMPIE, EXTRAVILAN, JUDETUL MURES

BENEFICIAR/CONSUMATOR
CDM DELISS SRL S.R.L.

NUMAR PROIECT : **1278.0**
Data: **2024**
SCARA: **1:50**
NUMAR PLANSA: **A03**

PLAN DE SITUATIE

(extravilan)
Sistem de proiectie: SISTEM STEREO 70

Judetul: Mures
Teritoriul adm.: MIHESU DE CAMPIE
Cod SIRUTA: 118.389
Adresa imobilului:
Loc. Mihesu de Campie - Extravilan

C.F. nr. 50959 Mihesu de Campie
Nr. cad. 50959 - S=20.500 mp.
Numele si prenumele beneficiarului:
CDM DELISS SRL - CUI-RO 39282519
CIMPIAN LENUTA MIRELA - administrator

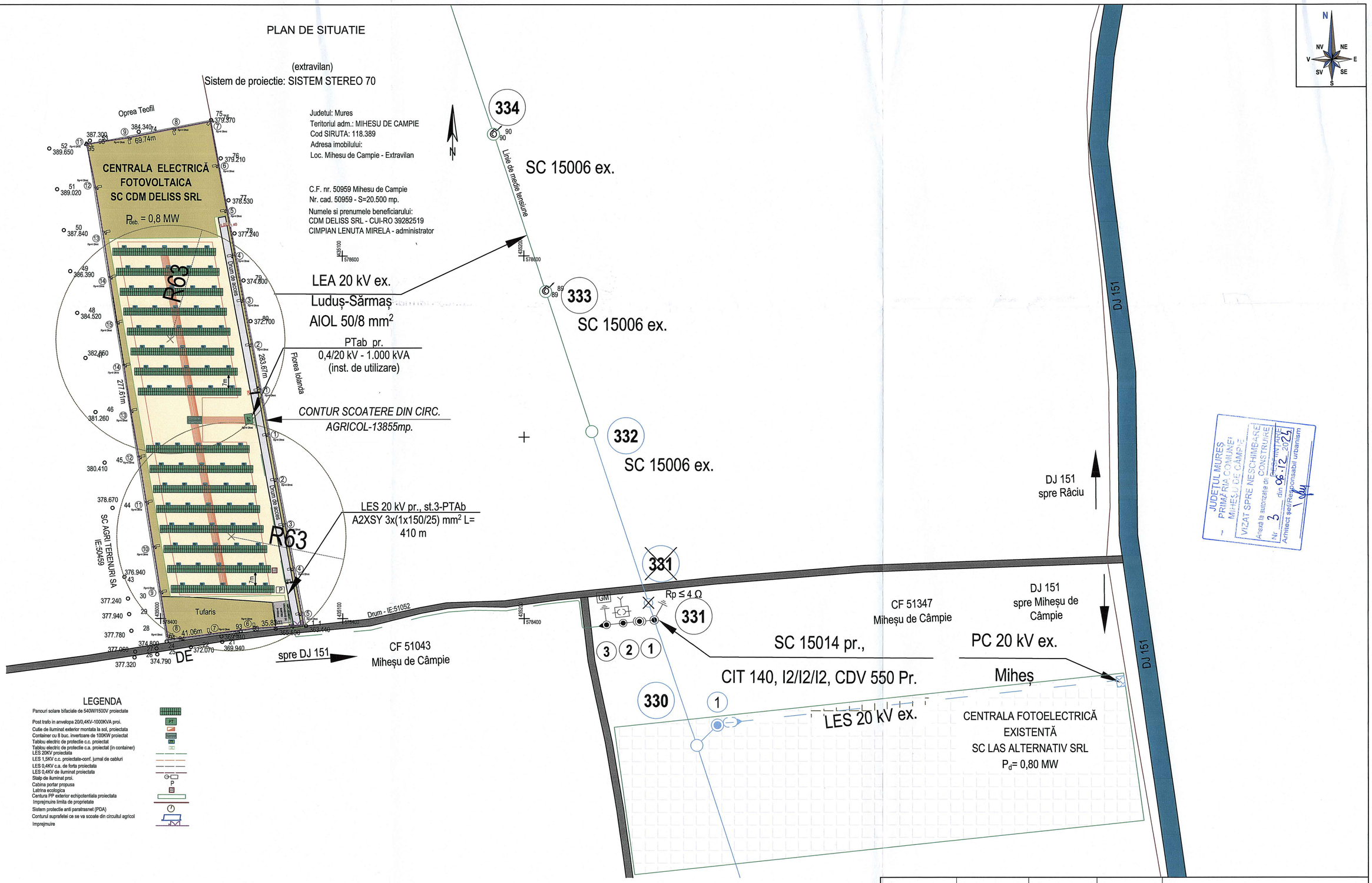

LEGENDA

- Panouri solare bifaciale de 540W/1500V proiectate
- Post trafo in anvelopa 20/0,4KV-1000KVA proi.
- Cutie de iluminat exterior montata la sol, proiectata
- Container cu 8 buc. invertoare de 100KW proiectat
- Tablou electric de protectie c.c. proiectat
- Tablou electric de protectie c.a. proiectat (in container)
- LES 20KV proiectata
- LES 1,5KV c.c. proiectate-conf. jurnal de cabluri
- LES 0,4KV c.a. de forta proiectata
- LES 0,4KV de iluminat proiectata
- Stalp de iluminat proi.
- Cabina portar propusa
- Latrina ecologica
- Centura PP exterior echipotentiala proiectata
- Imprejmuire limita de proprietate
- Sistem protectie anti paratrasnet (PDA)
- Conturul suprafetei ce se va scoate din circuitul agricol
- Imprejmuire

Verificator/Expert					
Verificator proiect				Referat/Expertiza nr./data	
Verificator/Expert	Nume/Prenume	Semnatura	Cerinta		

ORDINUL ARHITECTILOR DIN ROMANIA
544
Adriana RAUS
Atestat cu drept de semnătură

PROIECTANT GENERAL
S.C. PROIECT S.R.L.
PROIECTANTI DE SPECIALITATE
SC AYAN CONCEPT S.R.L.
DFF PROIECT SRL

COORD. PROIECT:	**Arh. Raus Adriana**
PROIECTAT ARH.:	**Arh. Raus Adriana**
PR. STRUCTURA:	**Ing. Stefan Aurelian**
PR. INST. ELECTRICE:	**Ing. Florin Danciu**
DESENAT:	**Arh. Borsa Sergiu Adrian**
FAZA :	**D.T.A.C.**

OBIECTIV :
OBTINERE AUTORIZATIE DE CONSTRUIRE PARC FOTOVOLTAIC

DENUMIRE PLANSA :
PLAN DE SITUATIE PROPUS
RACORD PARC LA SISTEMUL ENERGETIC NATIONAL

AMPLASAMENT:
LOCALITATEA MIHESU DE CAMPIE, EXTRAVILAN, JUDETUL MURES

NUMAR PROIECT : **1278.0**
SCARA: **1:6000**

BENEFICIAR/CONSUMATOR
CDM DELISS SRL S.R.L.

Data: **2024**
NUMAR PLANSA: **A02BIS**

PLAN

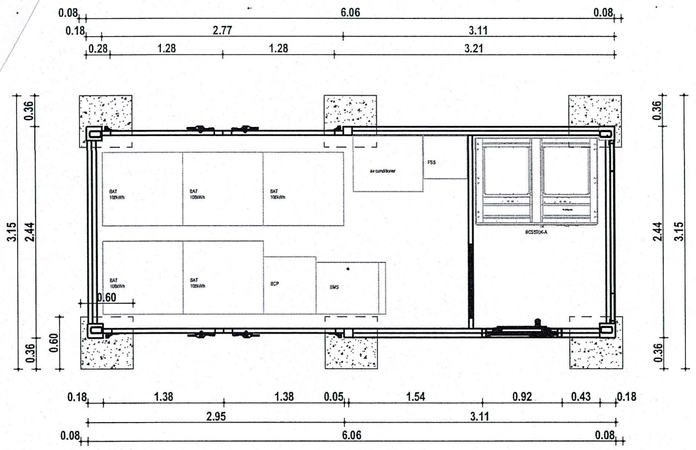

SECTIUNE

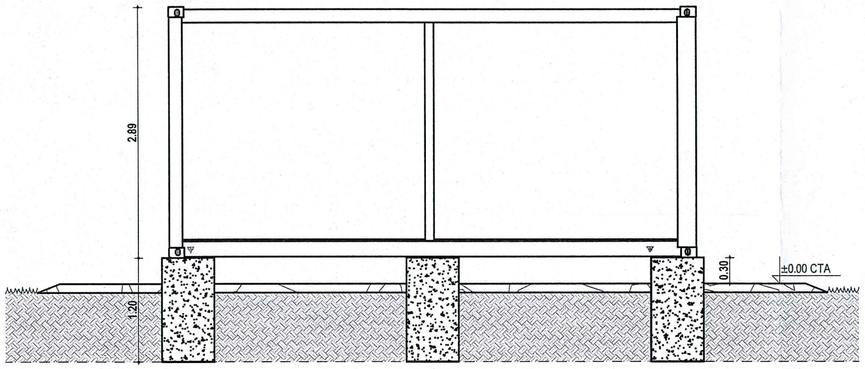

VEDERE PRINCIPALA

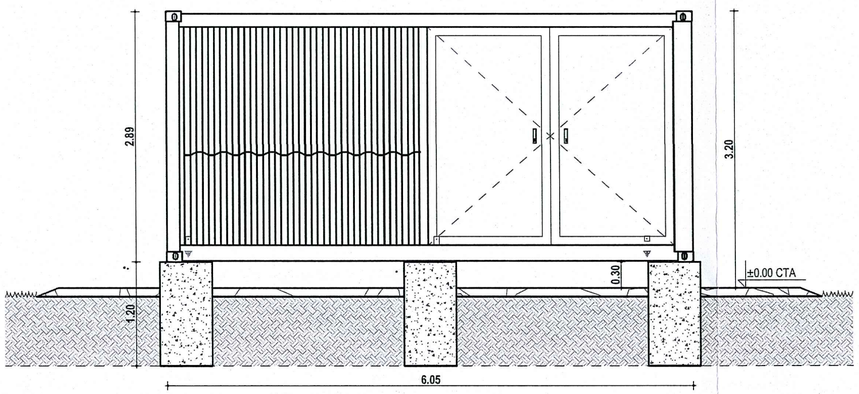

VEDERE LATERALA STANGA

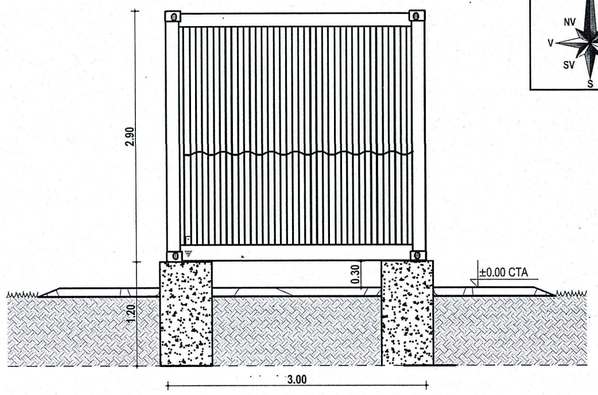

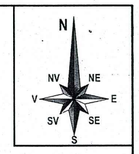

VEDERE POSTERIOARA

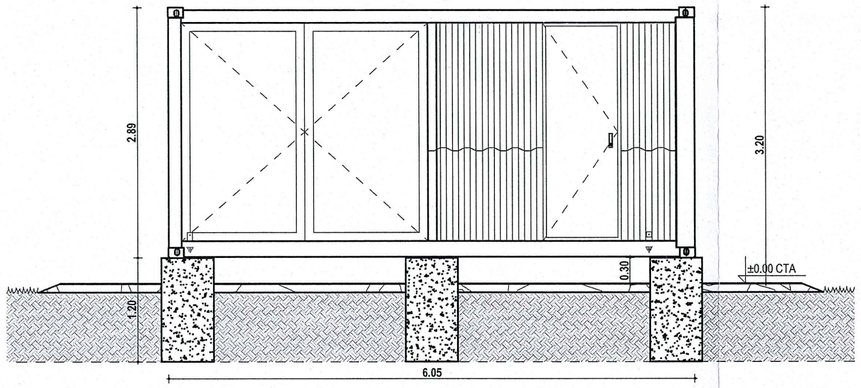

VEDERE LATERALA DREAPTA

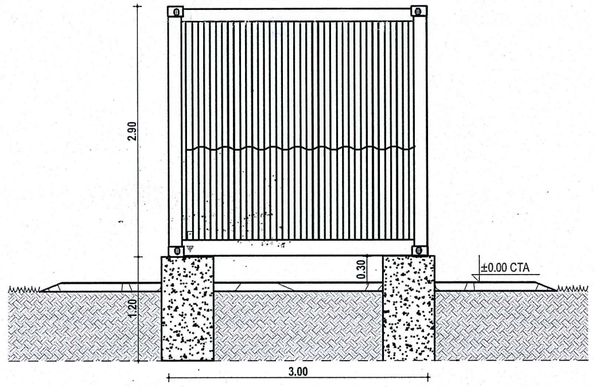

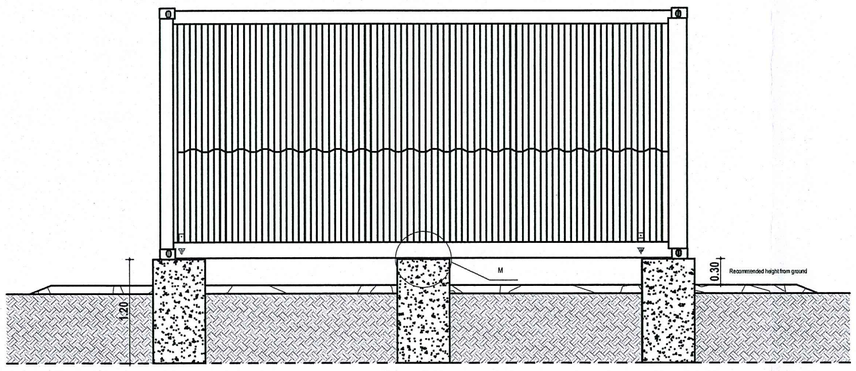

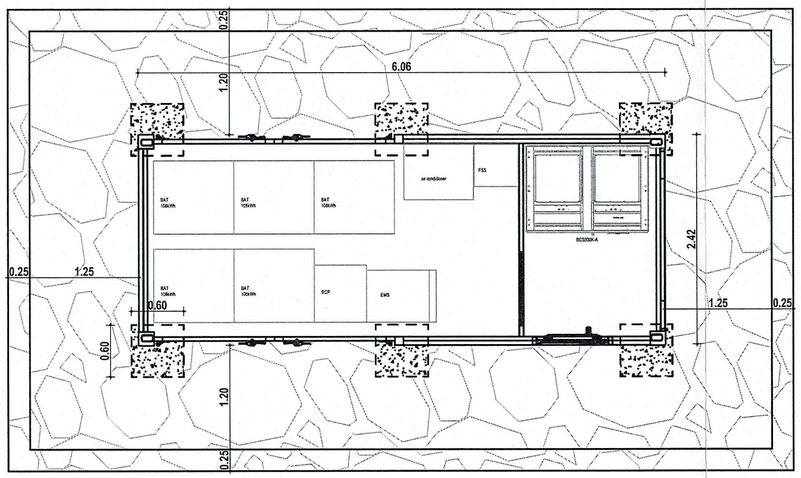

JUDEȚUL MUREȘ
PRIMĂRIA COMUNEI
MIHEȘU DE CÂMPIE
VIZAT SPRE NESCHIMBARE
CONSTRUIRE
Anexă la autorizația de DESFIINȚARE
Nr 3 din 06.12.2024
Arhitect șef/Responsabil urbanism

Verificator/Expert					ORDINUL ARHITECȚILOR DIN ROMÂNIA
Verificator proiect				Referat/Expertiza nr./data	544
Verificator/Expert	Nume/Prenume	Semnatura	Cerinta		
PROIECTANT GENERAL **S.C. PROIECT S.R.L.** PROIECTANTI DE SPECIALITATE **SC AYAN CONCEPT S.R.L.** **DFF PROIECT SRL**				COORD. PROJECT:	**Arh. Raus Adriana**
				PROIECTAT ARH.:	**Arh. Raus Adriana**
				PR. STRUCTURA:	**Ing. Stefan Aurelian**
				PR. INST. ELECTRICE:	**Ing. Florin Danciu**
				DESENAT:	**Arh. Borsa Sergiu Adrian**
				FAZA :	**D.T.A.C.**
OBIECTIV : **OBTINERE AUTORIZATIE DE CONSTRUIRE PARC FOTOVOLTAIC**				DENUMIRE PLANSA : **INFRASTRUCTURA TEHNICA CONTEINER INVERTOARE**	
AMPLASAMENT: **LOCALITATEA MIHESU DE CAMPIE, EXTRAVILAN, JUDETUL MURES**				NUMAR PROIECT : **1278.0**	SCARA: **1:50/1:20/1:5**
BENEFICIAR/CONSUMATOR **CDM DELISS SRL S.R.L.**				Data: **2024**	NUMAR PLANSA: **A07**

SECTIUNE IMPREJMUIRE 1-1
Sc 1:20

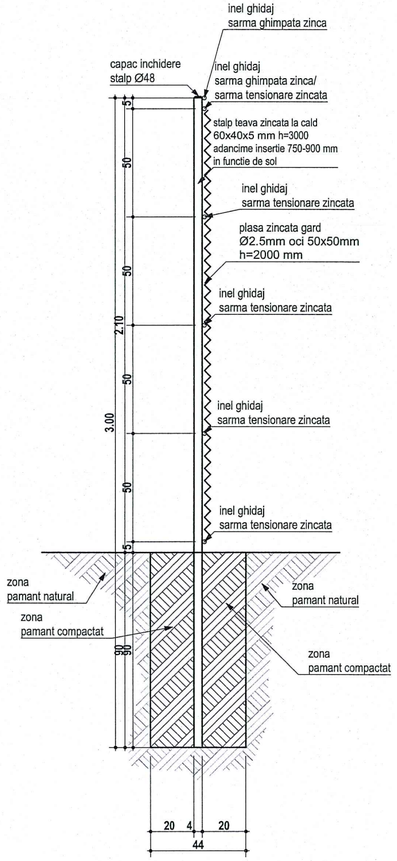

MODUL GARD PERIMETRAL CU CONTRAVANTUIRE
AMPLASARE LA COLT IN AMBELE DIRECTII

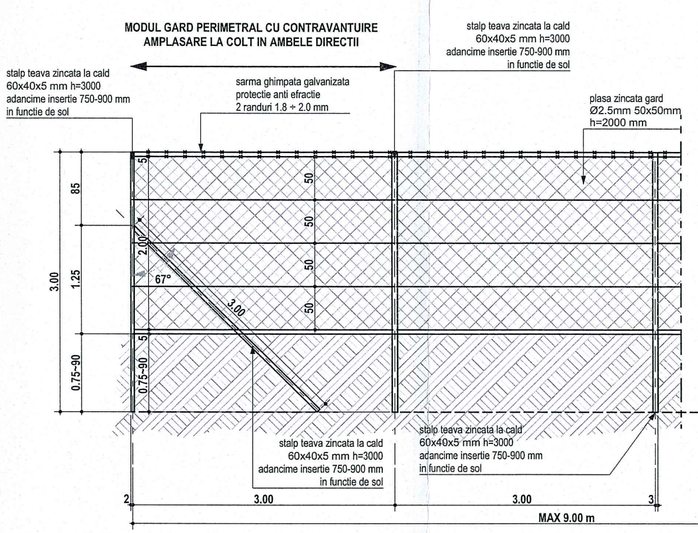

MODUL GARD PERIMETRAL CU CONTRAVANTUIRE
AMPLASARE INTERVAL MAX 10 m

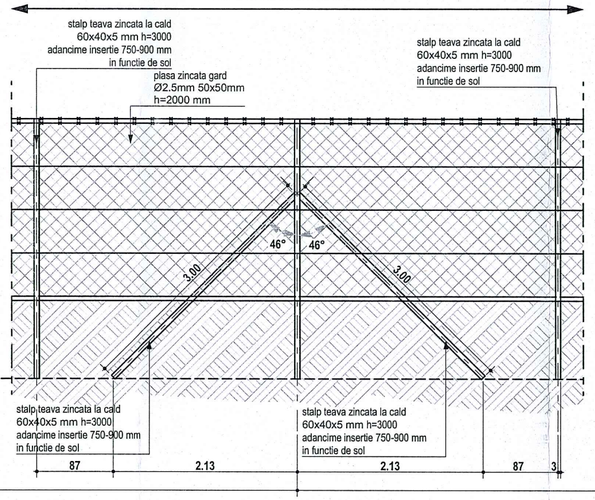

MODUL GARD PERIMETRAL CU CONTRAVANTUIRE
AMPLASARE LA COLT IN AMBELE DIRECTII

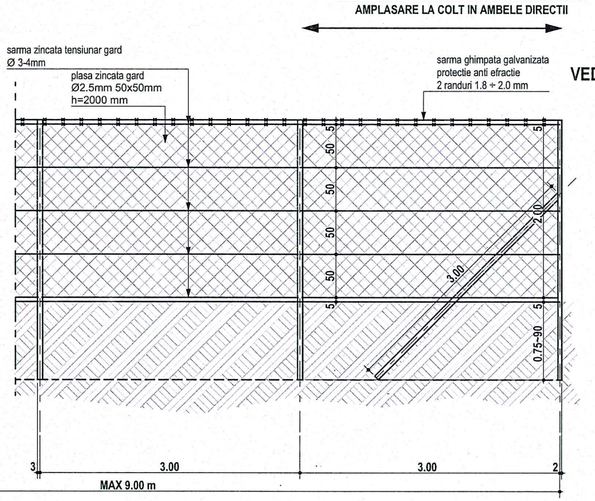

VEDERE IMPREJMUIRE
Sc 1:50

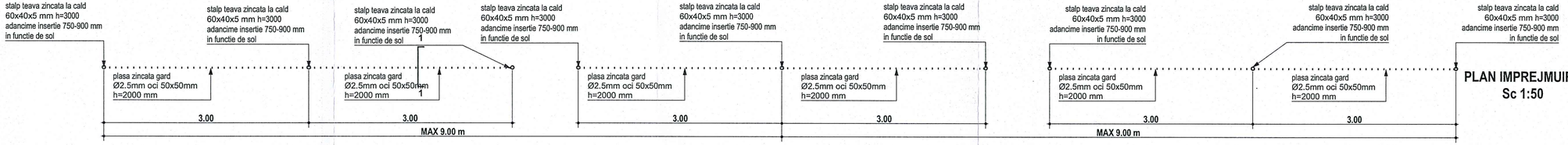

PLAN IMPREJMUIRE
Sc 1:50

PIESA TENSIONARE SARMA RIGIDIZARE PLASA GARD
sarcina 250 kg

JUDEȚUL MUREȘ
PRIMĂRIA COMUNEI
MIHEȘU DE CÂMPIE
VIZAT SPRE NESCHIMBARE
Anexă la autorizația de CONSTRUIRE / DESFIINTARE
Nr 3 din 08.12.2024
Arhitect șef/Responsabil urbanism

Verificator/Expert				
Verificator proiect				Referat/Expertiza nr./data
Verificator/Expert	Nume/Prenume	Semnatura	Cerinta	

PROIECTANT GENERAL **S.C. PROIECT S.R.L.** PROIECTANTI DE SPECIALITATE **SC AYAN CONCEPT S.R.L.** **DFF PROIECT SRL**	COORD. PROIECT:	**Arh. Raus Adriana**	
	PROIECTAT ARH.:	**Arh. Raus Adriana**	
	PR. STRUCTURA:	**Ing. Stefan Aurelian**	
	PR. INST. ELECTRICE:	**Ing. Florin Danciu**	
	DESENAT:	**Arh. Borsa Sergiu Adrian**	
	FAZA :	**D.T.A.C.**	
OBIECTIV : **OBTINERE AUTORIZATIE DE CONSTRUIRE PARC FOTOVOLTAIC**	DENUMIRE PLANSA : **PLAN, VEDERE, SECTIUNE, DETALIU IMPREJMUIRE**		
AMPLASAMENT: **LOCALITATEA MIHESU DE CAMPIE, EXTRAVILAN, JUDETUL MURES**	NUMAR PROIECT : **1278.0**		SCARA: **1:50**
BENEFICIAR/CONSUMATOR **CDM DELISS SRL S.R.L.**	Data: **2024**		NUMAR PLANSA: **D01**

SECTIUNE IMPREJMUIRE 2-2
Sc. 1:20

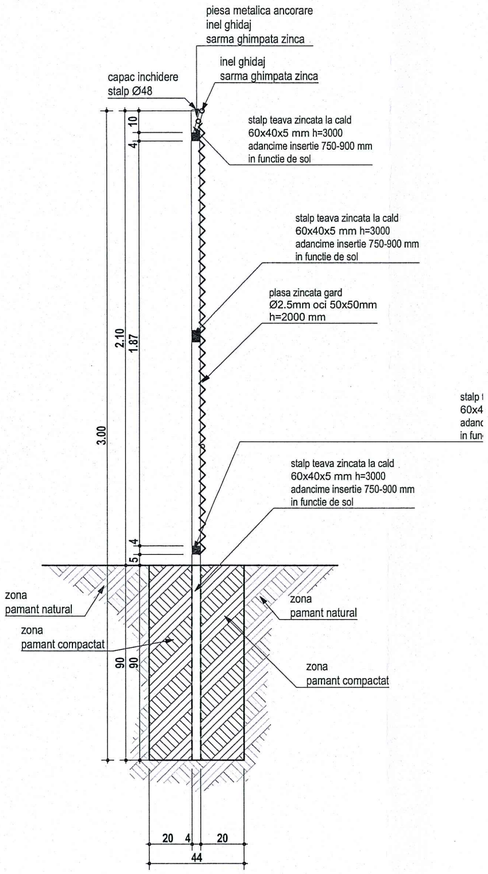

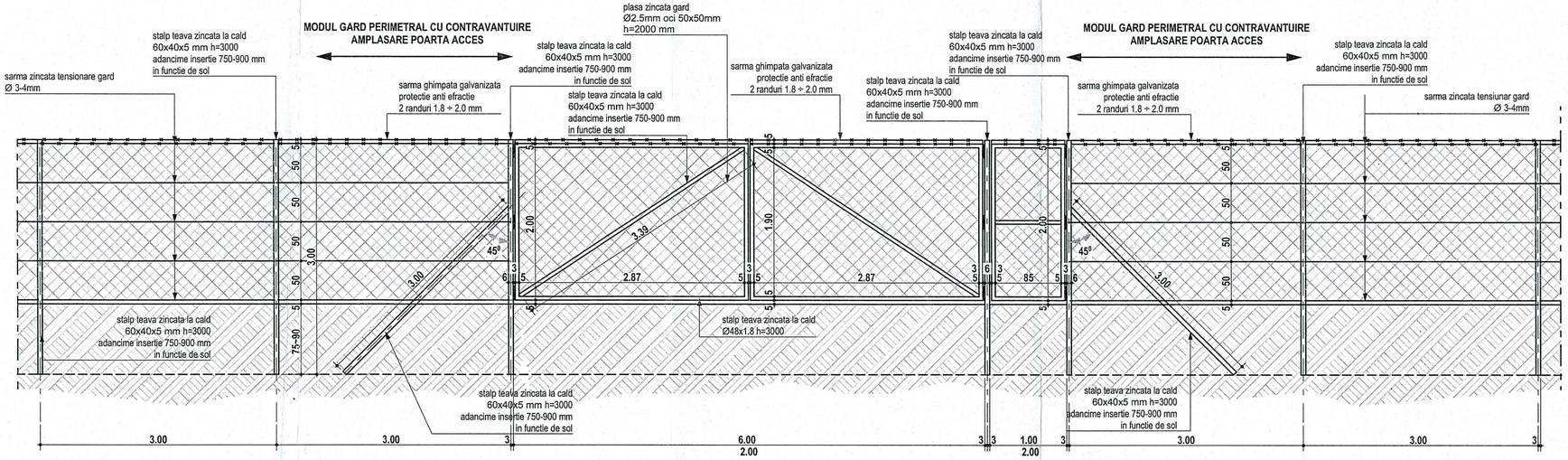

VEDERE IMPREJMUIRE CU PORTI DE ACCES G1
Sc 1:50

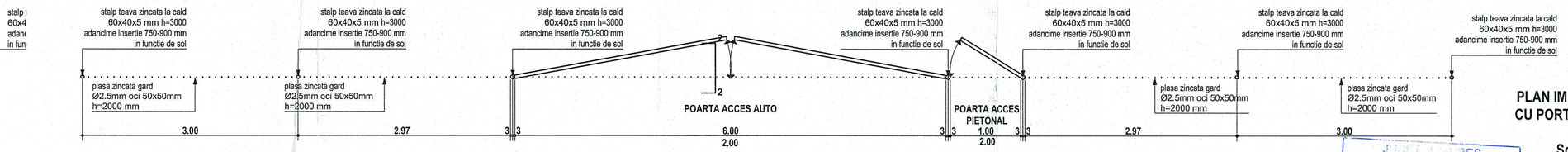

PLAN IMPREJMUIRE CU PORTI DE ACCES G1
Sc 1:50

JUDEȚUL MUREȘ
PRIMARIA COMUNEI
MIHEȘU DE CÂMPIE
VIZA DE NESCHIMBARE
Anexă la autorizația de construire
Nr. 3 din 06.12.2024
Arhitect șef / Responsabil urbanism

DETALIU LEGATURA IMPAMANTARE - EGALIZARE POTENTIAL IMPREJMUITE-POARTA ACCES CU CABLU DIN CUPRU H07V-K FIXAT CU SURUB AUTOFORANT

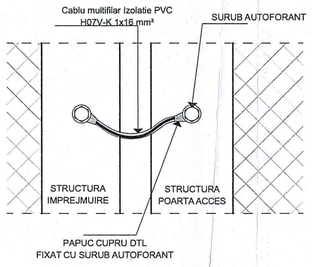

DETALIU CONEXIUNE IMPAMANTARE

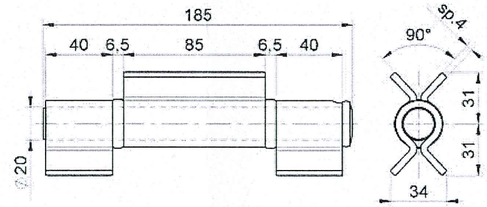

BALAMA POARTA ACCES SUDABILA

*Toate drepturile rezervate **S.C. TEKTURA SRL.***
Orice modificare, copiere, utilizare de catre un tert sau similitudine estetico-functionala a proiectelor va fi considerata incalcare a drepturilor de autor conform **art. 7, lit h. din Legea 8/1996** privind dreptul de autor si drepturile conexe si atrage raspunderea civila, contraventionala sau penala, dupa caz.

Verificator/Expert				
Verificator proiect				Referat/Expertiza nr./data
Verificator/Expert	Nume/Prenume	Semnatura	Cerinta	

PROIECTANT GENERAL
S.C. PROIECT S.R.L.
PROIECTANTI DE SPECIALITATE
SC AYAN CONCEPT S.R.L.
DFF PROIECT SRL

COORD. PROIECT:	**Arh. Raus Adriana**
PROIECTAT ARH.:	**Arh. Raus Adriana**
PR. STRUCTURA:	**Ing. Stefan Aurelian**
PR. INST. ELECTRICE:	**Ing. Florin Danciu**
DESENAT:	**Arh. Borsa Sergiu Adrian**
FAZA :	**D.T.A.C.**

OBIECTIV :
OBTINERE AUTORIZATIE DE CONSTRUIRE PARC FOTOVOLTAIC

DENUMIRE PLANSA :
PLAN, VEDERE, SECTIUNE, DETALIU POARTA DE ACCES

AMPLASAMENT:
LOCALITATEA MIHESU DE CAMPIE, EXTRAVILAN, JUDETUL MURES

NUMAR PROIECT : **1278.0**

SCARA: **1:50/1:20**

BENEFICIAR/CONSUMATOR
CDM DELISS SRL S.R.L.

Data: **2024**

NUMAR PLANSA: **D02**

PLAN DE SAPATURA SI FUNDATII
Obiectiv : container statie stocare

scara 1:50

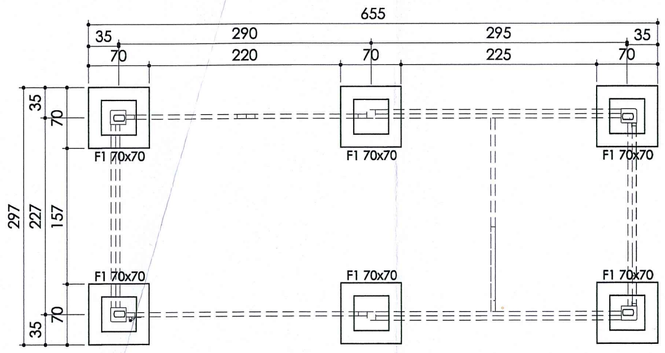

K 1 — 6buc — scara 1:20

1 - 1 — scara 1:20

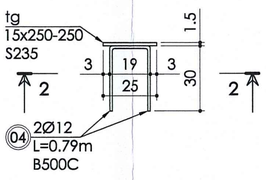

2 - 2 — scara 1:20

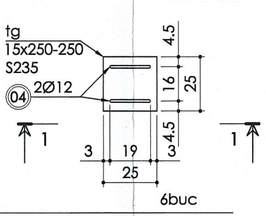

F1 70x70 — 6buc — scara 1:20

a - a — scara 1:20

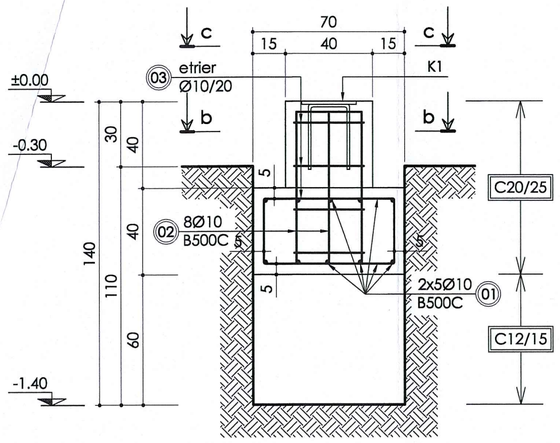

b - b — scara 1:20

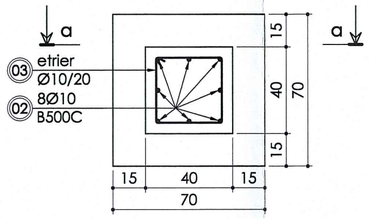

c - c — scara 1:20

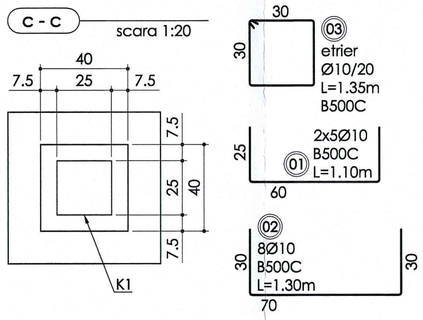

Detaliu suport panouri
detaliu general (sectiune)

scara 1:50

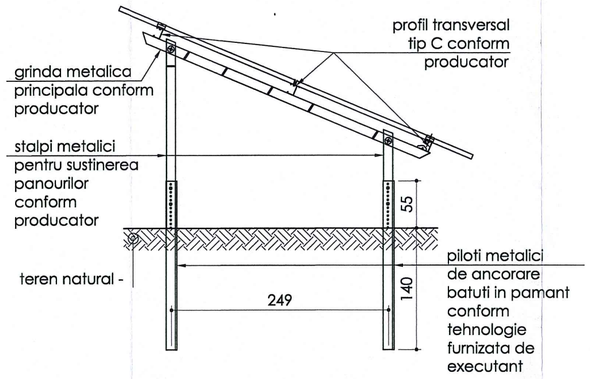

!!! tehnologia de executie a structurii de sustinere a panourilor este furnizata de producator

!!! dispunerea in plan a pilotilor metalici se face dupa planurile de montaj furnizate de producator

F1 80x80
fundatie paratraznet

scara 1:20

a - a — scara 1:20

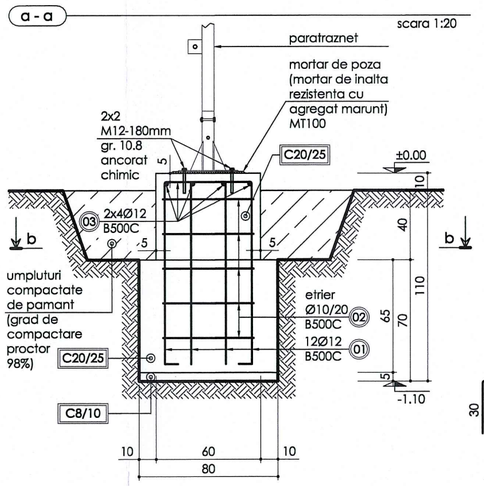

b - b — scara 1:20

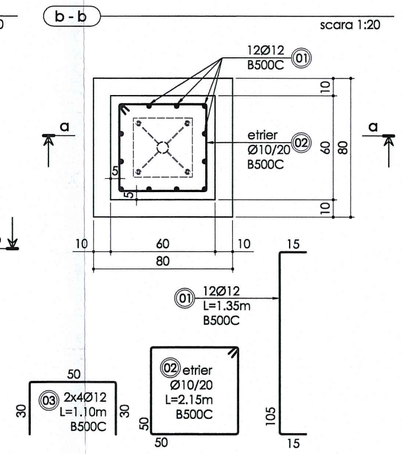

PLAN RADIER
Obiectiv : post transformare

scara 1:20

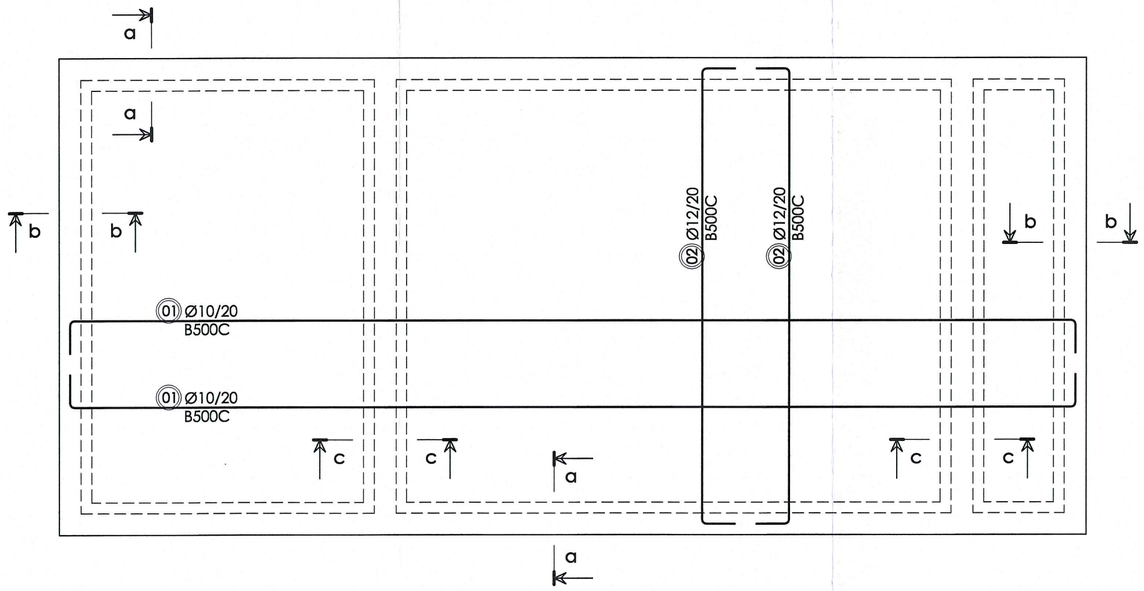

a - a — scara 1:20

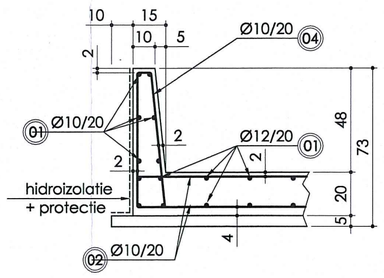

b - b — scara 1:20

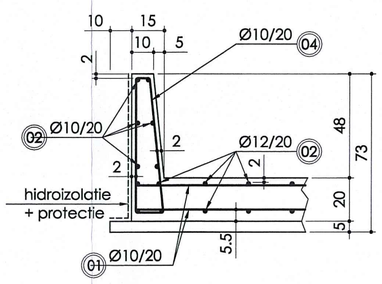

c - c — scara 1:20

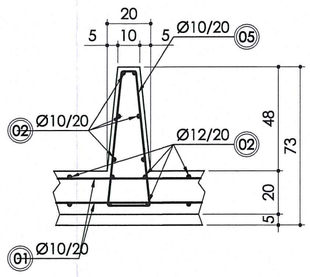

d - d — scara 1:20

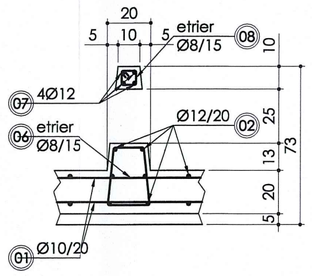

PLAN COFRAJ
fundatie paratraznet

scara 1:20

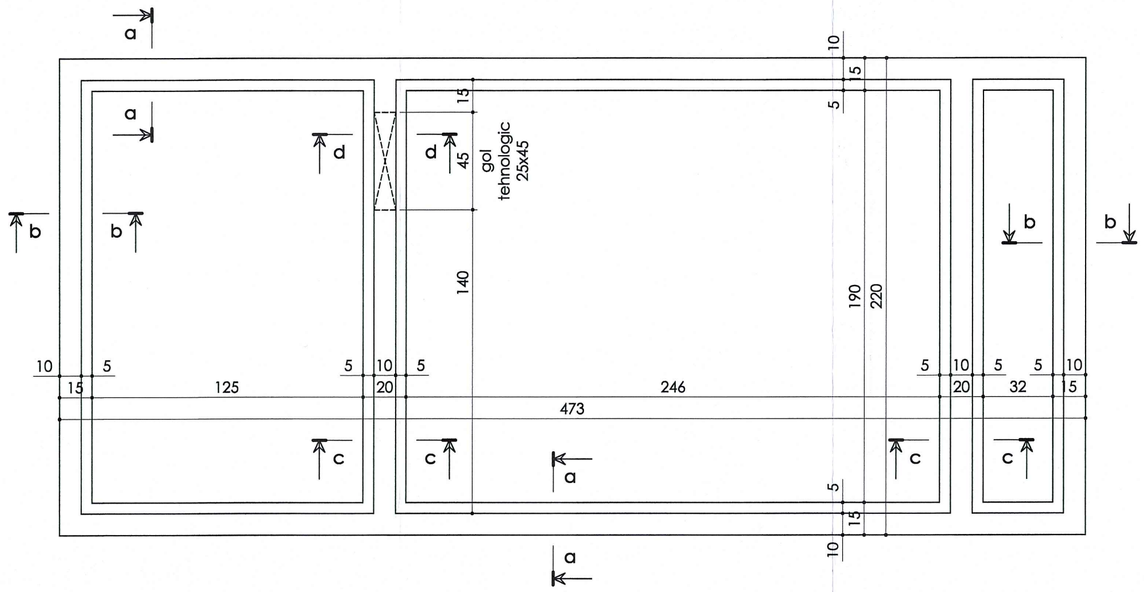

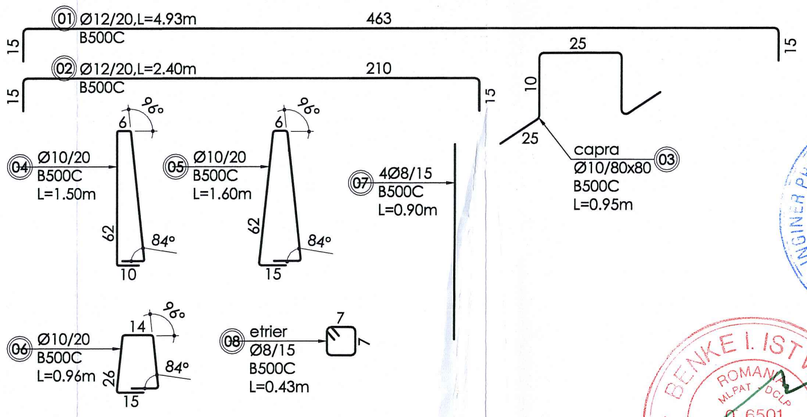

JUDEȚUL MUREȘ
PRIMĂRIA COMUNEI
MIHEȘU DE CÂMPIE
VIZAT SPRE NESCHIMBARE
Anexă la autorizația de CONSTRUIRE / DESFIINȚARE
Nr. 3 din 06.12.2024
Arhitect șef/Responsabil urbanism

Note :

Inaintea de inceperea executiei cladirii este necesara curatirea generala a terenului, identificarea retelelor de utilitati, materializarea acestora pe amplasament si confruntarea situatiei reale cu cea din proiect, identificarea vecinatatilor.

Trasarea constructiei se face de catre constructor cu participarea proiectantului si a beneficiarului. Se recomanda folosirea unor instrumente optice iar bornele pe care sunt marcate reperele de trasare trebuiesc realizate astfel incat ele sa constitue puncte de referinta pe intreaga durata de executie.

Sapatura generala se executa mecanizat in timp ce gropile si santurile de fundare se vor executa manual.

Pt. a proteja malurile sapaturii se vor lua urmatoarele masuri:
- terenul din jurul sapaturilor sa nu fie incarcat suplimentar si sa se indeparteze orice sursa de vibratie din apropierea acestora;
- pamantul rezultat din sapatura sa fie depozitat la o distanta mai mare de 1m de marginea sapaturii;
- daca din motive neprevazute turnarea fundatiilor nu se face imediat se vor lua masuri de sprijinire a malurilor sau transformarea acestora in pereti cu taluz;

Fundatiile vor patrunde minim 20cm in terenul bun de fundare cu respectarea adancimii de inghet.

Nu se va funda pe strat vegetal sau umpluturi.

Dupa terminarea sapaturilor se cheama geologul si inginerul structurist pt. identificarea naturii terenului de fundare.

Umpluturile de pamant/balast/piatra se realizeaza in straturi succesive de 20cm grosime ce se compacteaza mecanizat (grad minim de compactare 95-98%).

Dupa terminarea sapaturilor se va chema proiectantul si geotehnicianul pentru identificarea terenului de fundare.

Cofrajele se vor confectiona din lemn, produse pe baza de lemn sau metal. Materialul utilizat la confectionarea cofrajului si grosimea acestuia trebuie sa asigure realizarea unei suprafete de beton plane si de calitatea ceruta.

Suprafetele placilor cofrante se trateaza cu substante omologate impotriva aderentei betonului pe suprafata acestora.

Armarea elementelor de b.a. se face conform detaliilor.

Inaintea talerii barelor se face curatirea si indreptarea barelor, inclusiv indepartarea ruginii neaderente prin ciocanire si a celei aderente prin frecare cu peria de sarma.

Legarea armaturilor se face cu 2 fire de sarma de 1-1,5 mm pentru toate incrucisarile barelor si la colturile etrierilor;

Acoperirea minima cu beton a armaturilor este de 5cm pt. fundatii.

Pentru asigurarea acoperirii cu beton se vor folosii distantieri din plastic si capre din otel beton.

Betonarea va fi condusa de maistrul sau seful punctului de lucru.Inaintea inceperii betonarii se va verifica betonul livrat sa corespunda conditiilor de calitate prevazute in proiect si prescriptii.

La turnarea betonului se va avea In vedere:
- inaltimea de cadere libera a betonului nu trebuie sa depaseasca 1,0 m si este necesar sa fie raspandit uniform, In straturi de 30-40 cm grosime;
- se va evita deplasarea sau miscarea cofrajelor si armaturilor;
- se asigura umplerea completa a sectiunii cu beton prin Indesare laterala cu sipci sau vergele de otel,concomitent cu vibrarea lui;

Confectii metalice:

Clasa de executie a structurii conform STAS 767/0-88 este "B".

Sudurile din prezentul plan au nivelul de acceptare "C" conform tabelului 2 din normativul privind calitatea sudurilor C150-99 .

Toate sudurile neindicate pe desen sunt de clasa C3 conform normativului C150-99 si STAS 910/89 .

Toate sudurile neindicate in prezentul plan se vor executa, avand grosimea 0.7tmin (tmin = grosimea minima a elementelor ce se sudeaza) si se vor executa pe toata lungimea de contact dintre elemente, cu exceptia celor cotate altfel.

Electrozii vor fi superbazici 3,5 sau 4 ISO 9002

Protectia anticoroziva se executa conform Normativului G121-2013 cu exceptia suprafetelor ce vin in contact cu betonul.

La montaj se vor respecta toate instructiunile de protecia muncii si PSI aflate in vigoare .

Toate lucrarile se vor realiza de catre personal calificat si instruit in ceea ce priveste protectia muncii si specificul lucrarilor.

Se recomanda ca inainte de inceperea lucrarilor sa se studieze si sa se insuseasca de personalul de conducere al santierului intreaga documentatie tehnica. Eventualele neconcordante intre prevederile din proiect sesizate cu acest prilej si cele care pot apare in timpul executiei vor fi imediat anuntate proiectantului care este singurul in drept de a dispune masurile necesare.

Sunt interzise modificari de solutii sau schimbari de materiale fara avizul scris al proiectantului de specialitate.

Verificator :		
	raport de verificare nr.	/

PROIECTANT GENERAL
S.C. PROIECT S.R.L.
PROIECTANTI DE SPECIALITATE
S.C.AYAN CONCEPT S.R.L.
tel. : 074555707 ; e-mail : aurelianstefan2016@gmail.com
J26-871-2016 ; CUI RO36222440

Calitate	Nume	Semnatura
Sef proiect :	arh. Raus Adriana	
Proiectat :	ing. Stefan Aurelian	

Denumire lucrare:
OBTINERE AUTORIZATIE DE CONSTRUIRE
PARC FOTOVOLTAIC

Amplasament:
LOCALITATEA MIHAESU DE CAMPIE
EXTRAVILAN, JUDETUL MURES

Beneficiar :
S.C. CDM DELISS S.R.L.

Denumire plansa :
PLAN DE SAPATURA SI FUNDATII

Pr. nr. : 513 / 2024	Scara :	Nr. plansa :
Faza : D.T.A.C.	Data : 11.2024	R 01

Acest document si informatiile pe care le contine pot fi utilizate exclusiv in scopul in care acesta a fost elaborat. Copierea, reproducerea sau utilizarea partiala sau integrala a prezentului document in alte scopuri este interzisa fara acordul scris din partea S.C.AYAN CONCEPT S.R.L. Documentul este valabil numai cu ampilele si semnaturile proiectantilor si verificatorilor in original. Prezenta documentatie este destinata exclusiv fazei proiectului evidentiata in cartus.